Каталог продукции

Погружные смесители S 4000, 50 Гц

Flygt

ITT Industries

Содержание

Введение 3

Конструктивное исполнение - компактные смесители 4

Конструктивное исполнение - низкоскоростные смесители 5

Способы установки 6

S 4410 7

S 4430 11

S 4610 14

S 4620 16

S 4630 19

S 4640 22

S 4650 25

S 4660 28

S 4670 31

S 4680 34

Производитель оставляет за собой право на изменение спецификаций и конструктивного исполнения.

Введение

Смесители фирмы "Flygt" используются в целом ряде сфер применения, таких как суспензирование шлама, смешивание и расслоение жидкостей. Погружные смесители имеют компактную конструкцию, которая в сочетании со способами установки позволяет легко устанавливать их как в новых, так и в существующих резервуарах.

Компактные смесители изготавливаются из нержавеющей стали и являются экономически эффективной альтернативой для большинства сфер применения смесителей. Низкая скорость смесителей фирмы "Flygt", большой диаметр "бананообразной лопасти" позволяют спокойно смешивать большие объёмы с низким потреблением энергии.

Как правильно выбрать смеситель

Важным шагом в процессе выбора является правильное определение размера смесителя для конкретных случаев смешивания. Необходима информация по следующим ключевым параметрам:

Задачи смешивания и ожидаемый результат
Ожидаемый результат может выражаться различными способами. Например:

- временем смешивания,
- достижением определённой однородности
- или расходом жидкости.

Параметры жидкости
Параметры жидкости, такие как

- концентрация,
- вязкость,
- и предел текучести,

оказывают влияние на выбор решения.

Конфигурация резервуара
Помимо конфигурации резервуара необходимо также учитывать такие препятствия течению, как

- трубы,
- колонны
- и впуски в резервуар.

Ограничения по установке
Преимуществом погружных смесителей является большая свобода расположения и ориентации, и это следует использовать для лучшего использования реактивного момента смесителя. Поэтому важно знать все ограничения, касающиеся места установки смесителя.

Рассчитайте требуемую осевую нагрузку смесителя
Во многих распространённых вариантах применения результат смешивания контролируется по общему массовому расходу. Часто в резервуаре наблюдается небольшая турбулентность. В смешиваемой резервуаре массовый расход определяется равновесием между осевой нагрузкой смесителя и общим ослаблением потока. Проще говоря, это второй закон движения Ньютона, применённый к объёму жидкости (для жидкостей этот закон обычно называется уравнением Навье-Стокса).

Осевая нагрузка смесителя является рабочим параметром испытания продукта в нормальных условиях. Однако, параметры потока в резервуаре могут оказывать влияние на эффективную осевую нагрузку, и их необходимо учитывать в процессе калибровки.

Общая потеря расхода определяется несколькими факторами, такими как гидравлическое сопротивление, угловые потери от таких препятствий, как колонны или трубы. В турбулентных состояниях эти потери пропорциональны квадрату скорости потока.

Обозначение изделия

Компания "ITT Flygt" использует простую систему кодирования и, тем самым, обозначения её изделий. Четыре цифры относятся к модели миксера и определяют его размер.

Конструктивное исполнение - компактные смесители

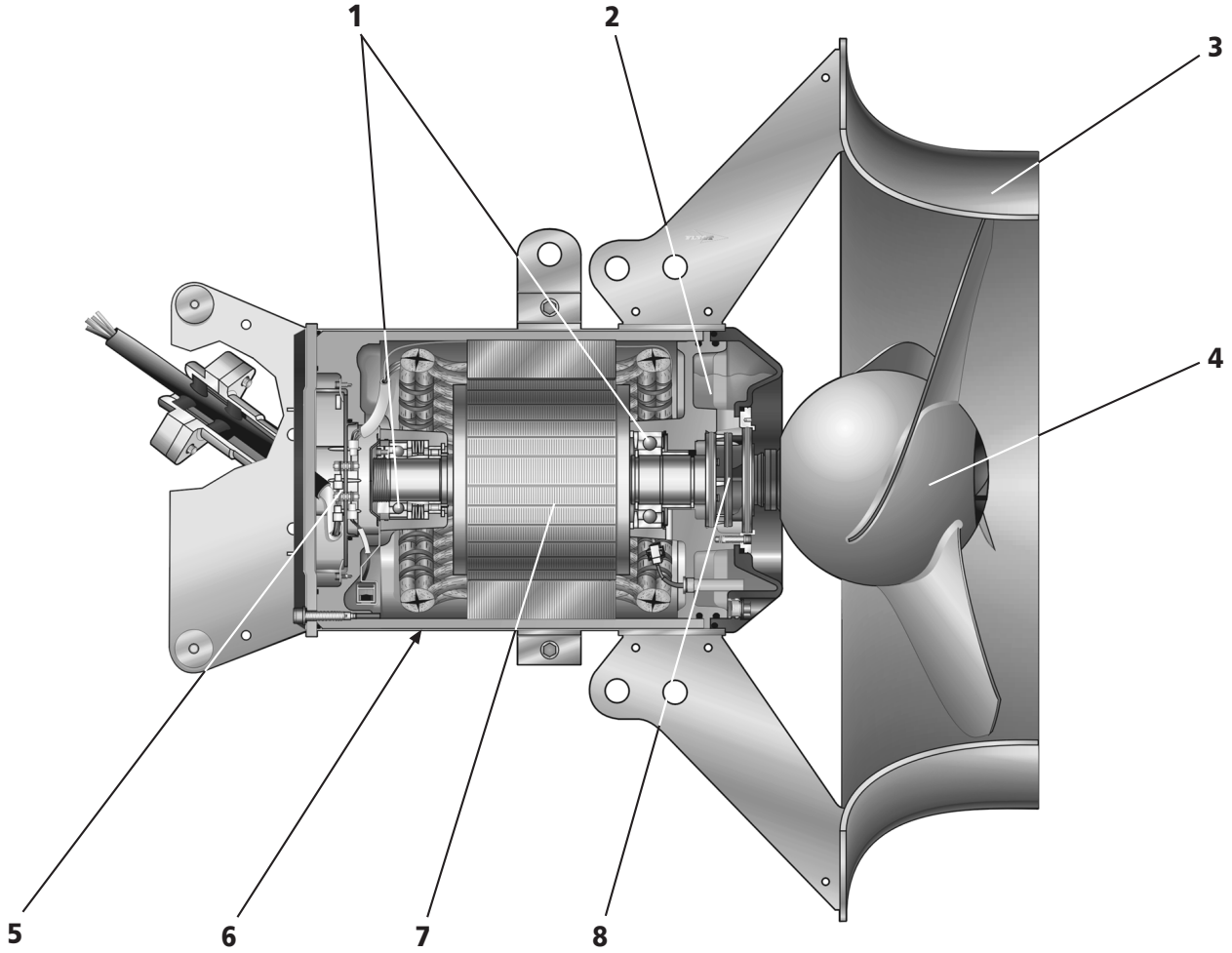

1. **Подшипники.** Вал, опирающийся на коренной подшипник, расположенный на конце рабочего колеса, и спаренные опорные подшипники в задней части. Подшипники рассчитаны на 100 000 часов работы согласно всем стандартам ИСО.
2. **Корпус уплотнения.** Содержит барьерную жидкость. Также смазывает и охлаждает уплотнения.
3. **Инжекционное кольцо.** Инжекционное кольцо повышает гидравлический КПД, снижая при этом потребление энергии.
4. **Крыльчатка.** Двух- или трёхлопастная крыльчатка. Имеются крыльчатки с различным углом расположения, обеспечивающие различную производительность смешивания.
5. **уахта кабельных соединений.** Кабельная шахта полностью изолирована от окружающей жидкости и оснащена отдельным сальником с зажимом кабеля.
6. **Охлаждение.** Охлаждение электродвигателя, обеспечиваемое посредством кондуктивной передачи от корпуса статора к окружающей жидкости.
7. **Электродвигатель.** Асинхронный электродвигатель с короткозамкнутым ротором с 4 или 16 полюсными обмотками. Изолированная обмотка статора, класс F (рассчитанная на температуру 155 °C) или класс H (рассчитанная на температуру 180 °C).
8. **Уплотнение вала.** Два механических уплотнения вала в комбинации с одним жёстким блоком Plug-in™ защищают двигатель от проникновения среды.

Конструктивное исполнение - низкоскоростные смесители

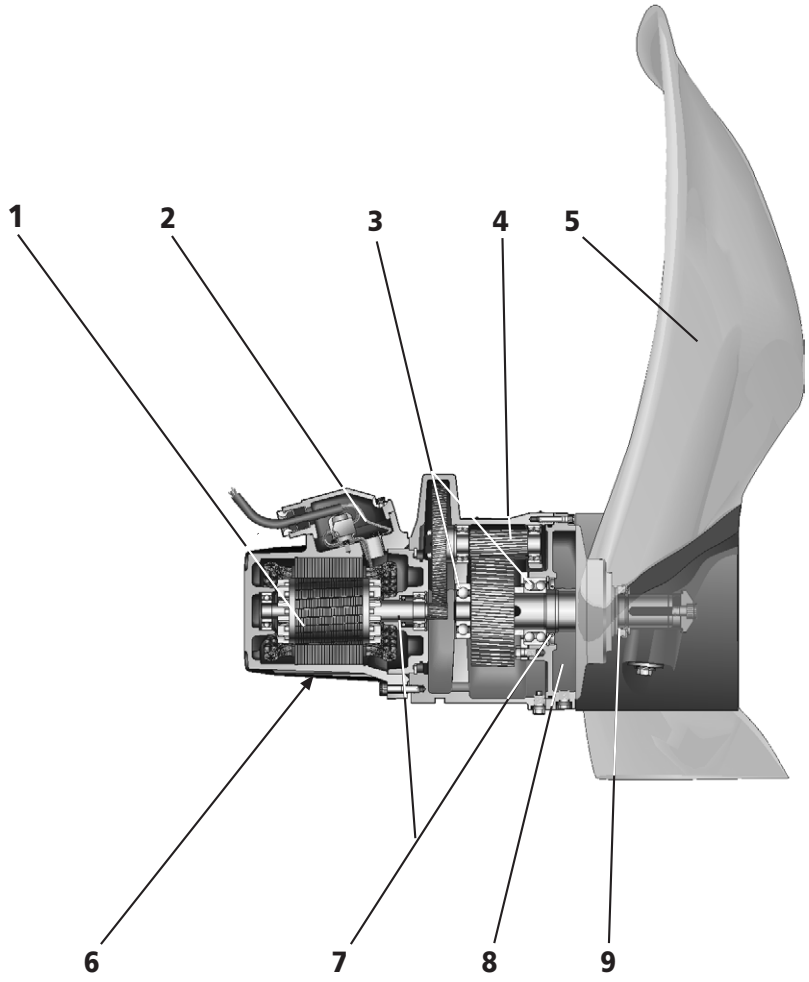

1. **Электродвигатель.** Асинхронный электродвигатель с короткозамкнутым ротором и 4- или 6-полюсной обмоткой (S 4410), либо 2- или 4-полюсной обмоткой (S 4430). Изолированная обмотка статора, класс F (рассчитанная на температуру 155 °C) или класс H (рассчитанная на температуру 180 °C).
2. **Шахта кабельных соединений.** Кабельная шахта полностью изолирована от окружающей жидкости и оснащена отдельным сальником с зажимом кабеля.
3. **Подшипники.** Подшипники рассчитаны на 100000 часов работы согласно всем стандартам ИСО.
4. **Зубчатая передача.** Коробка передач, рассчитанная на более чем 100 000 часов работы.
5. **Крыльчатка.** Тонкосекционные лопасти с двойным изгибом. В наличии имеются крыльчатки различного диаметра.
6. **хлаждение.** Охлаждение электродвигателя, обеспечиваемое посредством кондуктивной передачи от корпуса статора к окружающей жидкости.
7. **Внутреннее уплотнение вала.** Внутреннее уплотнение вала между статором и коробкой передач и коробкой передач и масляным картером.
8. **Корпус уплотнения.** Содержит защитную жидкость. Также смазывает и охлаждает уплотнения.
9. **Внешнее уплотнение вала.** Внешнее механическое уплотнение вала между окружающей жидкостью и корпусом уплотнения с барьерной жидкостью.

Способы установки

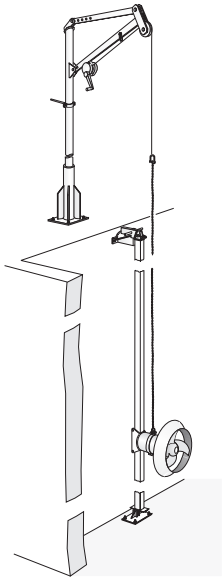

Монтаж на опорном брусе

Для моделей смесителей 4610-4680. Смеситель монтируется вдоль опорного бруса. Наиболее распространённый способ монтажа.

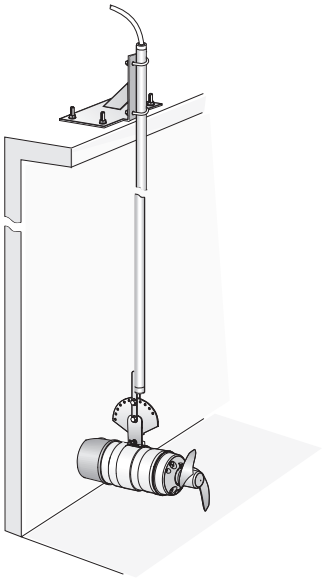

Монтаж на кронштейне

Малые смесители (4610 и 4620) могут монтироваться на кронштейне, прикреплённом или привинченном к краю резервуара.

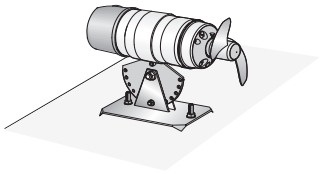

Монтаж на полу

Для моделей смесителей 4610 и 4620. Используется, например, в неглубоких резервурах и водоёмах.

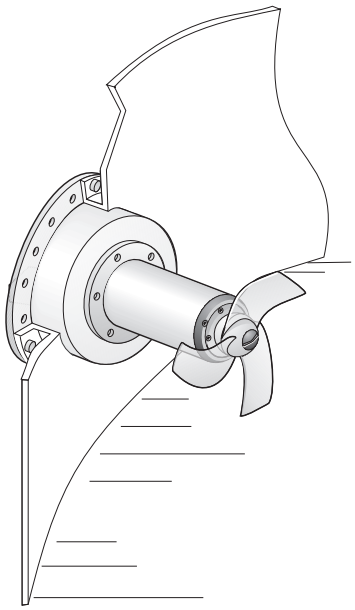

Фланцевое крепление

Для моделей смесителей 4630-4680. Смеситель крепится к переходному фланцу, закреплённому в смотровом отверстии резервуара.

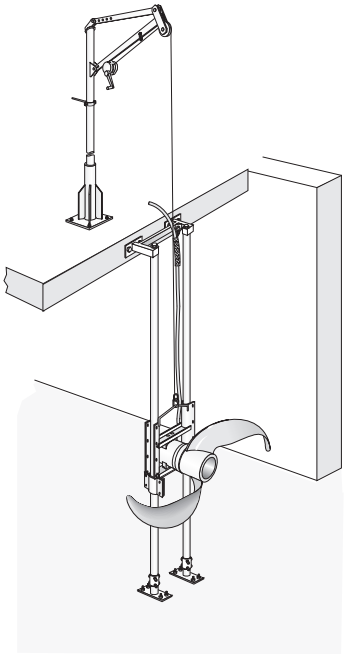

Монтаж на двуногой опоре

Для низкоскоростных смесителей (4410 и 4430). Смесители легко опускаются и поднимаются вдоль двуногой опоры.

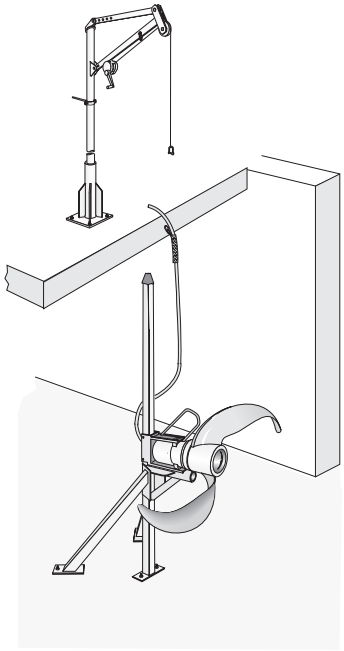

Монтаж на трёхногой опоре

Для низкоскоростных смесителей (4410 и 4430). Смесители легко опускаются и поднимаются вдоль одной опоры.

S 4410

Изделие

Смеситель с двухлопастной крыльчаткой и редуктором. Предназначен для смешивания жидкости и шлама, содержащего волокна и твёрдые частицы, когда требуется очень высокая пропускная способность по отношению к потреблению энергии. Смеситель рассчитан на работу с полным погружением в жидкость.

Обозначение

Код изделия	4410.011
Установочная опорная система	

Параметры процесса

Температура жидкости	макс. +40 °C
Глубина погружения	макс. 20 м
Водородный показатель смешиваемой жидкости	pH 6 -11
Плотность жидкости	макс. 1100 кг/м^3

Параметры электродвигателя

Частота	50 Гц
Класс изоляции	H (+180 °C)
Изменение напряжения	
- в непрерывном режиме	макс. ± 5%
- в повторно-кратковременном режиме	макс. ± 10%
Неуравновешенность напряжений между фазами	макс. 2%
Кол-во запусков в час	макс. 15

Кабель

Прямой пуск от сети

SUBCAB®	4G2,5+2x1,5 мм^2

Контрольно-измерительные приборы

Термоконтакты с температурой размыкания	125 °C

Материал

Корпус статора	чугун
Вал	нержавеющая сталь
Масляный картер	чугун
Стойка	нержавеющая сталь
Крыльчатка	чугунная втулка, полиуретановые лопасти

Уплотнительное кольцо

Вариант	Материал
1	нитриловый каучук
2	Фторированная резина

Механические торцевые уплотнения

Вариант	Внутреннее уплотнение 1)	Внешнее уплотнение
1	-	Коррозионностойкий цементированный карбид/ Коррозионностойкий цементированный карбид

1) В качестве внутреннего уплотнения используется манжета

Отделка поверхности

Отделочное покрытие выполнено двухкомпонентной эпоксидно-эфирной краской.

Вес

См. размерный чертёж.

Дополнительные возможности

4410.090	Взрывозащищённое исполнение
Датчик утечки в корпусе статора	FLS
Датчик утечки в масляной рубашке	CLS
Стойка	оцинкованная сталь
Части стойки	
Отделка поверхности	эпоксидное покрытие
Другие кабели	
Цинковые аноды	

Принадлежности

Стойка и двуногая или трёхногая опорная система, подъёмное приспособление и другое механическое оборудование.

Электрооборудование, такое как пускатели, сигнальные устройства.

Дополнительную информацию Вы найдёте в отдельных проспектах на int.flygt.com.

Характеристики двигателя

Номинальная выходная мощность, кВт	Номинальный ток, А	Пусковой ток, А	Коэффициент мощности, cos φ	Возможно взрывозащищённое исполнение
400 В, 50 Гц, 3 ~, 940 об./мин.				
0,9	2,9	11	0,65	•
400 В, 50 Гц, 3 ~, 1350 об./мин.				
2,3	5,3	22	0,85	•

Таблица данных миксера

Двигатель 2,3 кВт

Число оборотов в минуту	25			27			29			31		
Диаметр крыльчатки, мм	$F_{ос.нагр.}$ Н	$P_{вход.}$ кВт	Код крыл.	$F_{ос.нагр.}$ Н	$P_{вход.}$ кВт	Код крыл.	$F_{ос.нагр.}$ Н	$P_{вход.}$ кВт	Код крыл.	$F_{ос.нагр.}$ Н	$P_{вход.}$ кВт	Код крыл.
2500	1710	1,50	440	1910	1,77	400	2200	2,19	450	2410	2,49	410
2200	1310	1,32	441	1490	1,60	401	1730	2,03	451	1980	2,42	411
2000	1190	1,21	442	1340	1,45	402	1550	1,82	452	1750	2,22	412
1800	890	1,00	443	1030	1,18	403	1200	1,46	453	1350	1,77	413
1700	780	0,94	444	890	1,06	404	1030	1,28	454	1160	1,54	414
1600	670	0,88	445	740	0,95	405	850	1,11	455	970	1,31	415
1500	560	0,81	446	630	0,86	406	740	1,00	456	840	1,17	416
1400	450	0,74	447	510	0,79	407	620	0,90	457	700	1,03	417

Число оборотов в минуту	34			38			40			45		
Диаметр крыльчатки, мм	Осев. нагр. Н	$P_{вход.}$ кВт	Код крыл.	Осев. нагр. Н	$P_{вход.}$ кВт	Код крыл.	Осев. нагр. Н	$P_{вход.}$ кВт	Код крыл.	Осев. нагр. Н	$P_{вход.}$ кВт	Код крыл.
2500												
2200												
2000	2060	2,70	462									
1800	1570	2,27	463									
1700	1370	2,00	464	1660	2,57	424						
1600	1160	1,70	465	1410	2,32	425	1540	2,53	475			
1500	1000	1,50	466	1230	2,07	426	1330	2,32	476			
1400	840	1,29	467	1040	1,77	427	1110	2,00	477	1370	2,58	437

Двигатель 0,9 кВт

Число оборотов в минуту	17			18			19			21		
Диаметр крыльчатки, мм	$F_{ос.нагр.}$ N	$P_{вход.}$ кВт	Код крыл.	$F_{ос.нагр.}$ N	$P_{вход.}$ кВт	Код крыл.	$F_{ос.нагр.}$ N	$P_{вход.}$ кВт	Код крыл.	$F_{ос.нагр.}$ N	$P_{вход.}$ кВт	Код крыл.
2500	890	0,71	640	980	0,78	600	1110	0,88	650	1220	0,97	610
2200	650	0,62	641	730	0,68	601	830	0,77	651	920	0,85	611
2000	590	0,56	642	660	0,62	602	750	0,70	652	830	0,77	612
1800	440	0,49	643	490	0,54	603	560	0,60	653	620	0,65	613
1700	400	0,48	644	450	0,52	604	510	0,58	654	570	0,64	614
1600	370	0,47	645	410	0,51	605	460	0,57	655	510	0,63	615
1500	290	0,42	646	330	0,46	606	380	0,51	656	420	0,56	616
1400	220	0,37	647	250	0,40	607	290	0,44	657	330	0,48	617

Число оборотов в минуту	23			26		
Диаметр крыльчатки, мм	$F_{ос.нагр.}$ N	$P_{вход.}$ кВт	Код крыл.	$F_{ос.нагр.}$ N	$P_{вход.}$ кВт	Код крыл.
2500	1390	1,11	660			
2200	1060	1,00	661			
2000	970	0,93	662			
1800	720	0,76	663	900	0,99	623
1700	650	0,74	664	790	0,93	624
1600	590	0,72	665	680	0,84	625
1500	490	0,63	666	580	0,74	626
1400	390	0,55	667	470	0,64	627

Размерный чертёж

Все чертежи имеются в виде документов Acrobat (.pdf) и чертежей AutoCad (.dwg). Загрузите чертежи с int.flygt.com или обратитесь за дополнительной информацией к Вашему представителю компании "ITT Flygt".

Все размеры приведены в мм.

Параллельные опорные брусья

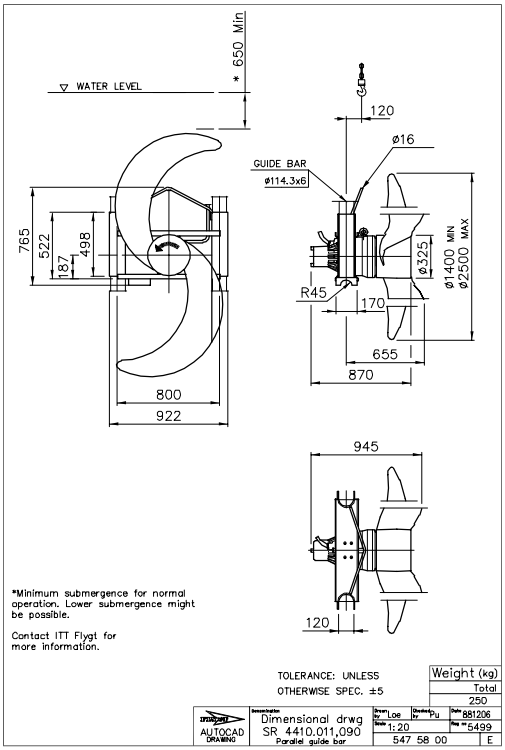

Одинарный опорный брус

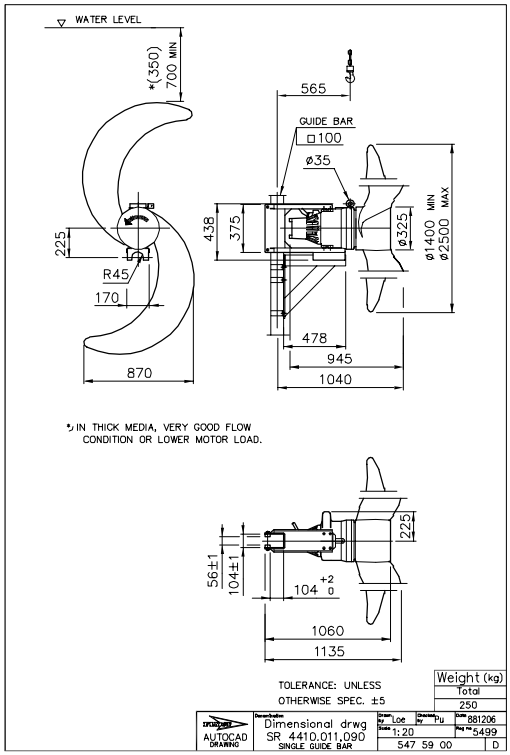

S 4430

Изделие

Смеситель с двухлопастной крыльчаткой и редуктором. Предназначен для смешивания жидкости и шлама, содержащего волокна и твёрдые частицы, когда требуется очень высокая пропускная способность по отношению к потреблению энергии. Смеситель рассчитан на работу с полным погружением в жидкость.

Обозначение

Код изделия	4430.010
Установочная опорная система	

Параметры процесса

Температура жидкости	макс. +40 °C
Глубина погружения	макс. 20 м
Водородный показатель смешиваемой жидкости	pH 6 -11
Плотность жидкости	макс. 1100 кг/м^3

Параметры электродвигателя

Частота	50 Гц
Класс изоляции	H (+180 °C)
Изменение напряжения	
- в непрерывном режиме	макс. ± 5%
- в повторно-кратковременном режиме	макс. ± 10%
Неуравновешенность напряжений между фазами	макс. 2%
Кол-во запусков в час	макс. 15

Кабель

Прямой пуск от сети

SUBCAB®	4G2,5+2x1,5 мм^2

Пуск переключением со звезды на треугольник

SUBCAB®	7G2,5+2x1,5 мм^2

Контрольно-измерительные приборы

Термоконтакты с температурой размыкания	125 °C

Материал

Корпус статора	чугун
Вал	нержавеющая сталь
Масляный картер	чугун
Стойка	нержавеющая сталь
Крыльчатка	чугунная втулка, полиуретановые лопасти

Уплотнительное кольцо

Вариант	Материал
1	нитриловый каучук
2	Фторированная резина

Механические торцевые уплотнения

Вариант	Внутреннее уплотнение [1)]	Внешнее уплотнение
1	-	Коррозионностойкий цементированный карбид/ Коррозионностойкий цементированный карбид

1) В качестве внутреннего уплотнения используется манжета

Отделка поверхности

Отделочное покрытие выполнено двухкомпонентной эпоксидно-эфирной краской.

Вес

См. размерный чертёж.

Дополнительные возможности

4430.090	Взрывозащищённое исполнение
Датчик утечки в корпусе статора	FLS
Датчик утечки в масляной рубашке	CLS
Части стойки	
Стойка	оцинкованная сталь
Отделка поверхности	эпоксидное покрытие
Другие кабели	
Цинковые аноды	

Принадлежности

Стойка и двуногая или трёхногая опорная система, подъёмное приспособление и другое механическое оборудование.

Электрооборудование, такое как пускатели, сигнальные устройства.

Дополнительную информацию Вы найдёте в отдельных проспектах на int.flygt.com.

Характеристики двигателя

Номинальная выходная мощность, кВт	Номинальный ток, А	Пусковой ток, А	Коэффициент мощности, cos φ	Возможно взрывозащищённое исполнение
400 В, 50 Гц, 3 ~, 1420 об./мин.				
4,3	9,1	38	0,84	•
400 В, 50 Гц, 3 ~, 2875 об./мин.				
4,4	8,6	71	0,92	•

Таблица данных миксера

Двигатель 4,4 кВт

Число оборотов в минуту	50			54		
Диаметр крыльчатки, мм	$F_{ос.нагр.}$ N	$P_{вход.}$ кВт	Код крыл.	$F_{ос.нагр.}$ N	$P_{вход.}$ кВт	Код крыл.
2500						
2200						
2000						
1800						
1700						
1600	2420	4,63	245			
1500	2040	4,07	246			
1400	1650	3,45	247	1790	4,01	207

Двигатель 4,3 кВт

Число оборотов в минуту	25			27			30			32		
Диаметр крыльчатки, мм	$F_{ос.нагр.}$ N	$P_{вход.}$ кВт	Код крыл.	$F_{ос.нагр.}$ N	$P_{вход.}$ кВт	Код крыл.	$F_{ос.нагр.}$ N	$P_{вход.}$ кВт	Код крыл.	$F_{ос.нагр.}$ N	$P_{вход.}$ кВт	Код крыл.
2500	1750	1,47	440	1960	1,70	400	2270	2,06	450	2530	2,44	410
2200	1340	1,32	441	1540	1,56	401	1800	1,93	451	2080	2,34	411
2000	1210	1,22	442	1370	1,43	402	1600	1,75	452	1830	2,10	412
1800	900	1,01	443	1040	1,18	403	1220	1,44	453	1390	1,71	413
1700	790	0,94	444	900	1,07	404	1040	1,28	454	1190	1,51	414
1600	680	0,87	445	750	0,95	405	860	1,12	455	990	1,31	415
1500	570	0,79	446	630	0,86	406	750	1,01	456	850	1,17	416
1400	460	0,71	447	510	0,76	407	630	0,91	457	710	1,04	417

Число оборотов в минуту	35			40			41			46		
Диаметр крыльчатки, мм	$F_{ос.нагр.}$ N	$P_{вход.}$ кВт	Код крыл.	$F_{ос.нагр.}$ N	$P_{вход.}$ кВт	Код крыл.	$F_{ос.нагр.}$ N	$P_{вход.}$ кВт	Код крыл.	$F_{ос.нагр.}$ N	$P_{вход.}$ кВт	Код крыл.
2500	2960	3,10	460	3450	4,02	420	3620	4,41	470			
2200	2470	3,06	461	3030	4,23	421	3250	4,76	471			
2000	2170	2,73	462	2600	3,73	422	2790	4,19	472			
1800	1640	2,16	463	2010	2,95	423	2170	3,34	473	2600	4,49	433
1700	1420	1,91	464	1750	2,58	424	1900	2,93	474	2310	4,00	434
1600	1200	1,66	465	1490	2,22	425	1630	2,54	475	2010	3,50	435
1500	1030	1,47	466	1280	1,97	426	1390	2,21	476	1720	3,04	436
1400	850	1,29	467	1070	1,71	427	1150	1,90	477	1440	2,58	437

Размерный чертёж

Все чертежи имеются в виде документов Acrobat (.pdf) и чертежей AutoCad (.dwg). Загрузите чертежи с int.flygt.com или обратитесь за дополнительной информацией к Вашему представителю компании "ITT Flygt".

Все размеры приведены в мм.

Параллельные опорные брусья

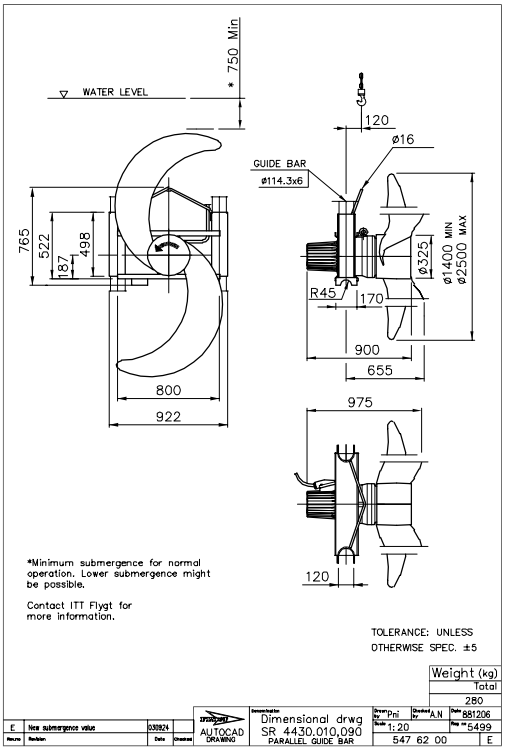

Одинарный опорный брус

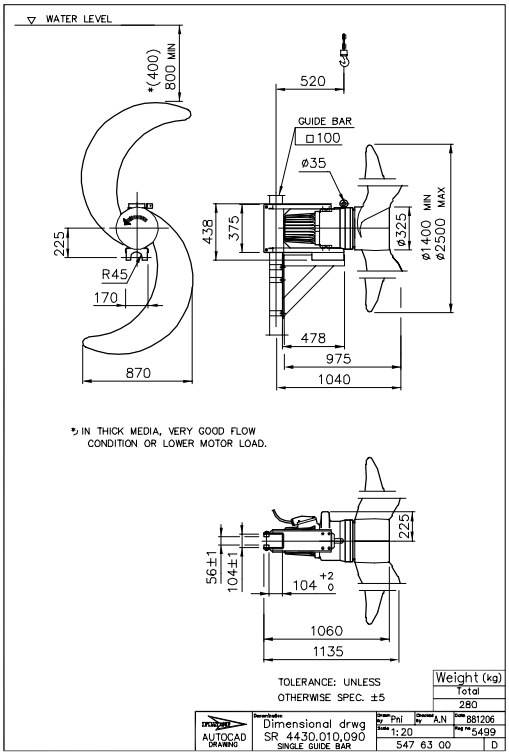

S 4610

Изделие

Смеситель с прямой передачей и двухлопастной крыльчаткой, предназначенный для смешивания жидкостей и шлама, содержащих волокна и твёрдые частицы. Смеситель рассчитан на работу с полным погружением в жидкость.

Обозначение

Код изделия	4610.410
Установка	Консольная система
	Опорная система
	Система нижних установочных плит

Параметры процесса

Температура жидкости	макс. +40 °C
Глубина погружения	макс. 20 м
Водородный показатель смешиваемой жидкости	pH 1 - 12
Вязкость жидкости	макс. 5000 сп

Параметры электродвигателя

Частота	50 Гц
Класс изоляции	F(+155 °C)
Изменение напряжения	
- в непрерывном режиме	макс. ± 5%
- в повторно-кратковременном режиме	макс. ± 10%
Неуравновешенность напряжений между фазами	макс. 2%
Кол-во запусков в час	макс. 15

Кабель

Прямой пуск от сети

SUBCAB®	4G1,5+2x1,5 мм^2

Контрольно-измерительные приборы

Термоконтакты с температурой размыкания	125 °C

Материал

Корпус статора	нержавеющая сталь
Вал	нержавеющая сталь
Масляный картер	листовой прессованный материал на основе винилового эфира
Инжекционное кольцо	нержавеющая сталь

Крыльчатка

Угол	Материал
5°	ASTM 316L
9°	ASTM 316L
11°	ASTM 316L

Уплотнительное кольцо

Вариант	Материал
1	нитриловый каучук
2	Фторированная резина

Механические торцевые уплотнения

Вариант	Внутреннее уплотнение	Внешнее уплотнение
1	Оксид алюминия/ Коррозионностойкий цементированный карбид	Коррозионностойкий цементированный карбид/ Коррозионностойкий цементированный карбид
2	Коррозионностойкий цементированный карбид/ Коррозионностойкий цементированный карбид	Карбид кремния/Карбид кремния
3	Оксид алюминия/Графит	Оксид алюминия/ Коррозионностойкий цементированный карбид

Отделка поверхности

Детали из нержавеющей стали обжигаются до приобретения матового серого цвета.

Вес

См. размерный чертёж.

Характеристики двигателя

Номинальная выходная мощность, кВт	Номинальный ток, А	Пусковой ток, А	Коэффициент мощности, cos φ	Возможно взрывозащищённое исполнение
400 В, 50 Гц, 3 ~, 1385 об./мин.				
0,75	1,7	8,1	0,86	•

Таблица данных миксера

Код крыльчатки	$F_{ос.нагр.}$, Н	$P_{вход.}$, кВт	$F_{ос.нагр.}$, Н	$P_{вход.}$, кВт
	С инжекционным кольцом (J)		Без инжекционного кольца (F)	
042105SX	70	0,50	90	0,60
042109SX	150	0,70	160	0,80
042111SX	190	0,80	190	0,95

Пояснение к 8-значному коду крыльчатки:

1-й и 2-й знак - Кол-во полюсов двигателя (16=16-полюсный)

3-й и 4-й знак -Диаметр крыльчатки (77=766 мм)

5-й и 6-й знак -Угол расположения лопастей крыльчатки

7-й знак -Материал крыльчатки (S=ASTM 304, ASTM 316 L, Proacid 254)

8-й знак -Гидравлическое окончание (J=с инжекционным кольцом, F=без инжекционного кольца)

Размерный чертёж

Все чертежи имеются в виде документов Acrobat (.pdf) и чертежей AutoCad (.dwg). Загрузите чертежи с int.flygt.com или обратитесь за дополнительной информацией к Вашему представителю компании "ITT Flygt".

Все размеры приведены в мм.

Консольная система

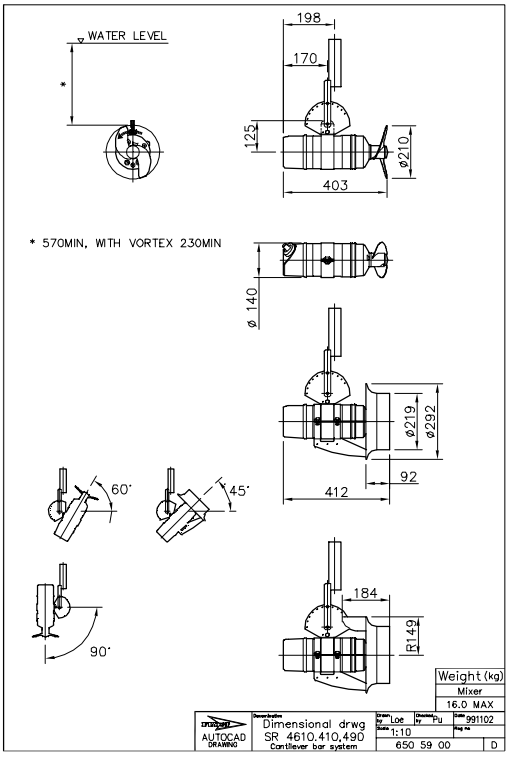

Одинарная опорная система

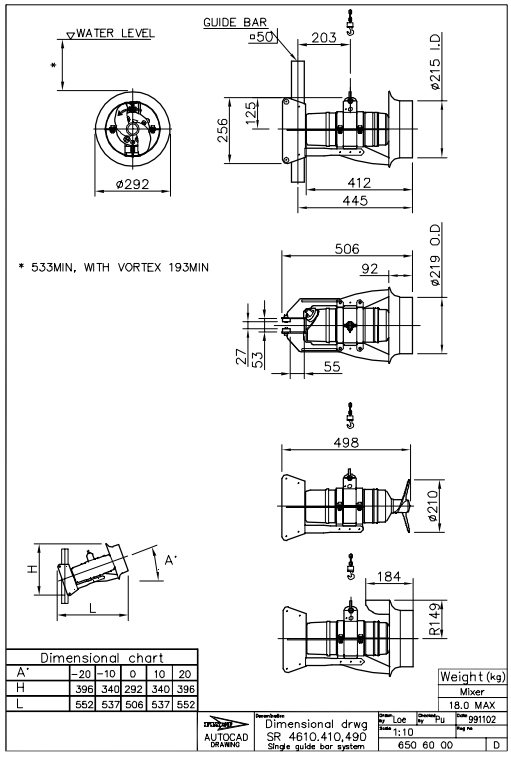

S 4620

Изделие

Смеситель с прямой передачей и двухлопастной крыльчаткой, предназначенный для смешивания жидкостей и шлама, содержащих волокна и твёрдые частицы. Смеситель рассчитан на работу с полным погружением в жидкость.

Обозначение

Код изделия	4620.410
Установка	Консольная система
	Опорная система
	Система нижних установочных плит

Параметры процесса

Температура жидкости	макс. +40 °C
Глубина погружения	макс. 20 м
Водородный показатель смешиваемой жидкости	pH 1 - 12
Вязкость жидкости	макс. 5000 сп

Параметры электродвигателя

Частота	50 Гц
Класс изоляции	F (+155 °C)
Изменение напряжения	
- в непрерывном режиме	макс. ± 5%
- в повторно-кратковременном режиме	макс. ± 10%
Неуравновешенность напряжений между фазами	макс. 2%
Кол-во запусков в час	макс. 15

Кабель

Прямой пуск от сети

SUBCAB®	4G1,5+2x1,5 мм^2

Контрольно-измерительные приборы

Термоконтакты с температурой размыкания	125 °C

Материал

Корпус статора	нержавеющая сталь
Вал	нержавеющая сталь
Масляный картер	листовой прессованный материал на основе винилового эфира
Инжекционное кольцо	нержавеющая сталь

Крыльчатка

Угол	Материал	
9°	ASTM 316L	
11°	ASTM 316L	
15°	ASTM 316L	Легированный белый чугун
18°	ASTM 316L	

Уплотнительное кольцо

Вариант	Материал
1	нитриловый каучук
2	Фторированная резина

Механические торцевые уплотнения

Вариант	Внутреннее уплотнение	Внешнее уплотнение
1	Оксид алюминия/ Коррозионностойкий цементированный карбид	Коррозионностойкий цементированный карбид/ Коррозионностойкий цементированный карбид
2	Коррозионностойкий цементированный карбид/ Коррозионностойкий цементированный карбид	Карбид кремния/Карбид кремния
3	Оксид алюминия/Графит	Оксид алюминия/ Коррозионностойкий цементированный карбид

Отделка поверхности

Детали из нержавеющей стали обжигаются до приобретения матового серого цвета.

Вес

См. размерный чертёж.

Характеристики двигателя

Номинальная выходная мощность, кВт	Номинальный ток, А	Пусковой ток, А	Коэффициент мощности, cos φ	Возможно взрывозащищённое исполнение
400 В, 50 Гц, 3 ~, 1390 об./мин.				
1,5	3,6	14	0,86	•
230 В, 50 Гц, 1 ~, 1435 об./мин.				
0,75	4,9	23	0,95	•

Таблица данных миксера

Двигатель - 1,5 кВт, 3-фазный

Материал крыльчатки - ASTM 316 L

Код крыльчатки	$F_{ос.нагр.}$, Н	$P_{вход.}$, кВт	$F_{ос.нагр.}$, Н	$P_{вход.}$, кВт
	С инжекционным кольцом (J)		Без инжекционного кольца (F)	
042109SX	150	0,70	170	0,85
042111SX	200	0,85	200	0,95
042115SX	270	1,05	250	1,40
042118SX	340	1,35	300	1,90

Двигатель - 1,5 кВт, 3-фазный

Материал крыльчатки - легированный белый чугун (высокохромистый)

Код крыльчатки	$F_{ос.нагр.}$, Н	$P_{вход.}$, кВт	$F_{ос.нагр.}$, Н	$P_{вход.}$, кВт
	С инжекционным кольцом (J)		Без инжекционного кольца (F)	
042115HX			220	1,25

Двигатель - 0,75 кВт, 1-фазный

Материал крыльчатки - ASTM 316 L

Код крыльчатки	$F_{ос.нагр.}$, Н	$P_{вход.}$, кВт	$F_{ос.нагр.}$, Н	$P_{вход.}$, кВт
	С инжекционным кольцом (J)		Без инжекционного кольца (F)	
042105SX	80	0,70	90	0,70
042109SX	160	0,85	160	0.90
042111SX	190	0,95		

Пояснение к 8-значному коду крыльчатки:

1-й и 2-й знак - Кол-во полюсов двигателя (16=16-полюсный)

3-й и 4-й знак -Диаметр крыльчатки (77=766 мм)

5-й и 6-й знак -Угол расположения лопастей крыльчатки

7-й знак -Материал крыльчатки (S=ASTM 304, ASTM 316 L, Proacid 254, H=высокохромистый)

8-й знак -Гидравлическое окончание (J=с инжекционным кольцом, F=без инжекционного кольца)

Дополнительные возможности

Исполнение для горячей жидкости по запросу.

Принадлежности

Стойка и консольная или одиночная опорная система, подъёмное приспособление и другое механическое оборудование.

Электрооборудование, такое как пускатели.

Дополнительную информацию Вы найдёте в отдельных проспектах на int.flygt.com.

Размерный чертёж

Все чертежи имеются в виде документов Acrobat (.pdf) и чертежей AutoCad (.dwg). Загрузите чертежи с int.flygt.com или обратитесь за дополнительной информацией к Вашему представителю компании "ITT Flygt".

Все размеры приведены в мм.

Консольная система

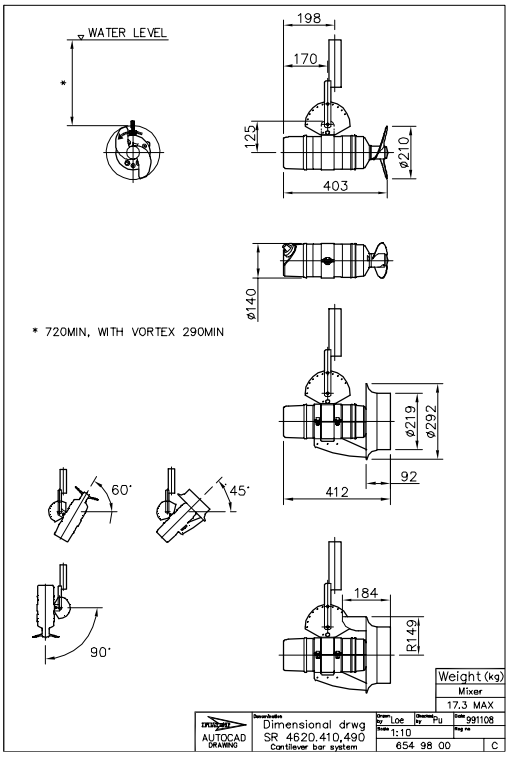

Одинарная опорная система

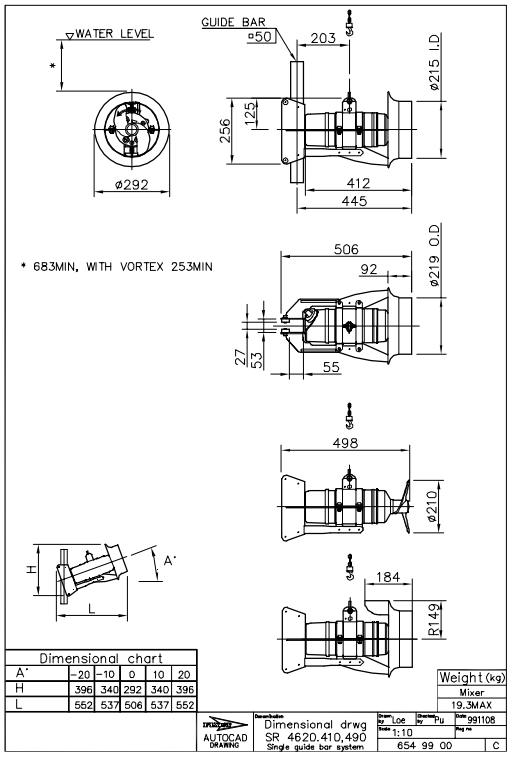

S 4630

Изделие

Смеситель с прямой передачей и двух- или трёхлопастной крыльчаткой, предназначенный для смешивания жидкостей и шлама, содержащих волокна и твёрдые частицы. Смеситель рассчитан на работу с полным погружением в жидкость.

Обозначение

Код изделия	4630.410
Установочная опорная система	Фланцевое крепление

Параметры процесса

Температура жидкости	макс. +40 °C
Глубина погружения	макс. 20 м
Водородный показатель смешиваемой жидкости	pH 1 - 12
Вязкость жидкости	макс. 5000 сп

Параметры электродвигателя

Частота	50 Гц
Класс изоляции	H (+180 °C)
Изменение напряжения	
- в непрерывном режиме	макс. ± 5%
- в повторно-кратковременном режиме	макс. ± 10%
Неуравновешенность напряжений между фазами	макс. 2%
Кол-во запусков в час	макс. 15

Кабель

Прямой пуск от сети

SUBCAB®	4G2,5+2x1,5 мм^2

Контрольно-измерительные приборы

Термоконтакты с температурой размыкания	125 °C

Материал

Корпус статора	нержавеющая сталь
Вал	нержавеющая сталь
Масляный картер	листовой прессованный материал на основе винилового эфира

Деталь	ASTM 304	ASTM 316L	Proacid 254
Инжекционное кольцо	•	•	•
Установочная плита	•	•	•
Подъёмное устройство		•	•

ASTM 304: нержавеющая сталь общего назначения

ASTM 316 L: высокосортная нержавеющая сталь

Proacid 254 высококачественная аустенитная нержавеющая сталь

Крыльчатка

Угол	ASTM 316L	Proacid 254	Легированный белый чугун
двухлопастной крыльчатка			
5°	•		
9°	•		
Трёхлопастная крыльчатка			
5°	•	•	•
7°	•	•	•
9°	•	•	•
10°	•	•	
11°	•	•	•

Легированный белый чугун (в высшей степени износостойкий сплав)

Уплотнительное кольцо

Вариант	Материал
1	нитриловый каучук
2	Фторированная резина

Механические торцевые уплотнения

Вариант	Внутреннее уплотнение	Внешнее уплотнение
1	Оксид алюминия/ Коррозионностойкий цементированный карбид	Карбид кремния/Карбид кремния
2	Оксид алюминия/Графит	Оксид алюминия/ Коррозионностойкий цементированный карбид
3	Оксид алюминия/ Коррозионностойкий цементированный карбид	Коррозионностойкий цементированный карбид/ Коррозионностойкий цементированный карбид

Отделка поверхности

Детали из нержавеющей стали обжигаются до приобретения матового серого цвета.

Вес

См. размерный чертёж.

Таблица данных миксера

Материал крыльчатки - ASTM 316 L и Proacid 254

Код крыльчатки	$F_{ос.нагр.}$, Н	$P_{вход.}$, кВт	$F_{ос.нагр.}$, Н	$P_{вход.}$, кВт
	С инжекционным кольцом (J)		Без инжекционного кольца (F)	
083705SX	240	1,10	290	1,30
083707SX	330	1,25	380	1,55
083709SX	430	1,50		
083710SX	480	1,70		

Материал крыльчатки - легированный белый чугун (высокохромистый)

Код крыльчатки	$F_{ос.нагр.}$, Н	$P_{вход.}$, кВт	$F_{ос.нагр.}$, Н	$P_{вход.}$, кВт
	С инжекционным кольцом (J)		Без инжекционного кольца (F)	
083705HX	190	1,10	220	1,10
083707HX	250	1,20	290	1,25
083709HX	320	1,40	360	1,50
083711HX	400	1,60	430	1,80

Пояснение к 8-значному коду крыльчатки:

1-й и 2-й знак - Кол-во полюсов двигателя (16=16-полюсный)

3-й и 4-й знак -Диаметр крыльчатки (77=766 мм)

5-й и 6-й знак -Угол расположения лопастей крыльчатки

7-й знак -Материал крыльчатки (S=ASTM 304, ASTM 316 L, Proacid 254, H=высокохромистый)

8-й знак -Гидравлическое окончание (J=с инжекционным кольцом, F=без инжекционного кольца)

Характеристики двигателя

Номинальная выходная мощность, кВт	Номинальный ток, А	Пусковой ток, А	Коэффициент мощности, cos φ	Возможно взрывозащищённое исполнение
400 В, 50 Гц, 3 ~, 710 об./мин.				
1,5	4,2	14	0,70	•

Дополнительные возможности

4630.490	Взрывозащищённое исполнение
Исполнение для горячей жидкости по запросу	
Датчик утечки в корпусе статора	FLS
Промывка уплотнения	
Защита уплотнения	
Врезные кольца	
Защитный покров кабеля	
Двухлопастная крыльчатка	

Принадлежности

Стойка и одиночная опорная система, подъёмное приспособление и другое механическое оборудование.

Электрооборудование, такое как пускатели, сигнальные устройства.

Дополнительную информацию Вы найдёте в отдельных проспектах на int.flygt.com.

Размерный чертёж

Все чертежи имеются в виде документов Acrobat (.pdf) и чертежей AutoCad (.dwg). Загрузите чертежи с int.flygt.com или обратитесь за дополнительной информацией к Вашему представителю компании "ITT Flygt".

Все размеры приведены в мм.

С инжекционным кольцом

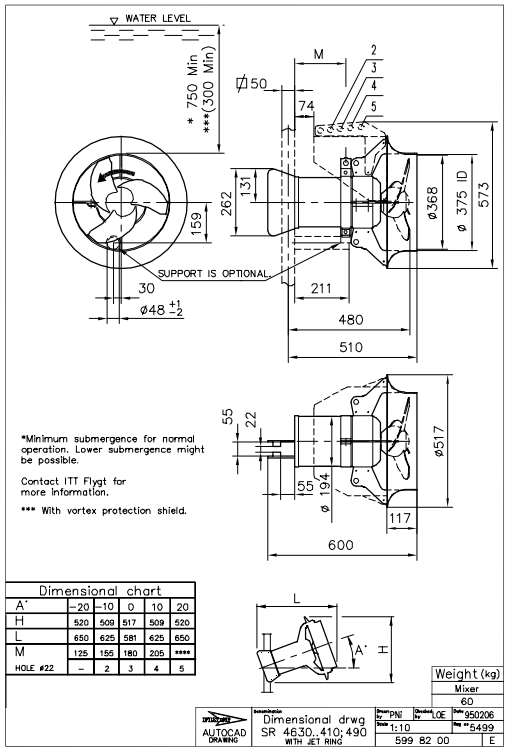

Без инжекционного кольца

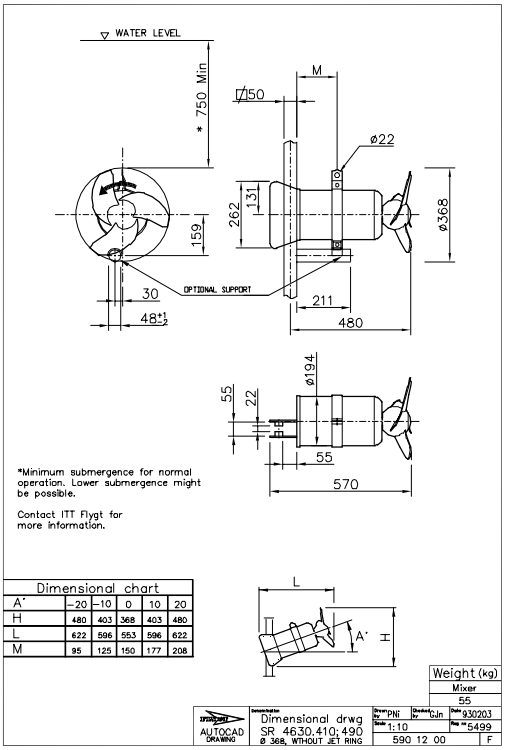

С фланцевым креплением

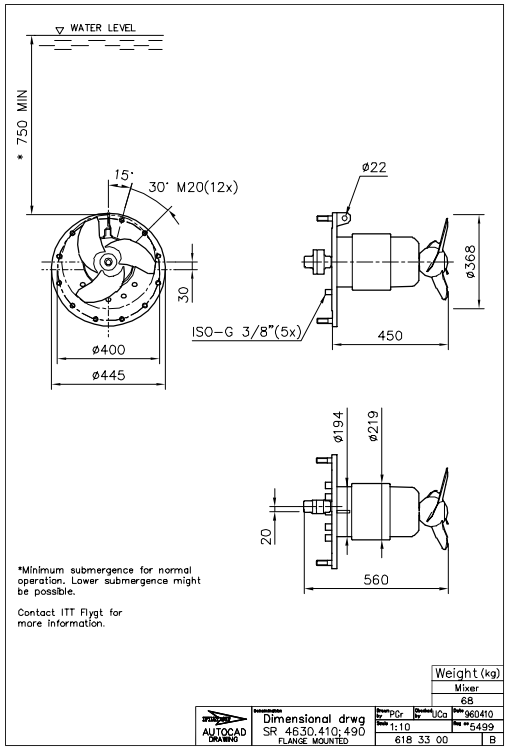

S 4640

Изделие

Смеситель с прямой передачей и двух- или трёхлопастной крыльчаткой, предназначенный для смешивания жидкостей и шлама, содержащих волокна и твёрдые частицы. Смеситель рассчитан на работу с полным погружением в жидкость.

Обозначение

Код изделия	4640.410
Установочная опорная система	Фланцевое крепление

Параметры процесса

Температура жидкости	макс. +40 °C
Глубина погружения	макс. 20 м
Водородный показатель смешиваемой жидкости	pH 1 - 12
Вязкость жидкости	макс. 5000 сп

Параметры электродвигателя

Частота	50 Гц
Класс изоляции	H (+180 °C)
Изменение напряжения	
- в непрерывном режиме	макс. ± 5%
- в повторно-кратковременном режиме	макс. ± 10%
Неуравновешенность напряжений между фазами	макс. 2%
Кол-во запусков в час	макс. 15

Кабель

Прямой пуск от сети

SUBCAB®	4G2,5+2x1,5 мм^2

Контрольно-измерительные приборы

Термоконтакты с температурой размыкания	125 °C

Материал

Корпус статора	нержавеющая сталь
Вал	нержавеющая сталь
Масляный картер	листовой прессованный материал на основе винилового эфира

Деталь	ASTM 304	ASTM 316L	Proacid 254
Инжекционное кольцо	•	•	•
Установочная плита	•	•	•
Подъёмное устройство		•	•

ASTM 304: нержавеющая сталь общего назначения

ASTM 316 L: высококачественная нержавеющая сталь

Proacid 254 высококачественная аустенитная нержавеющая сталь

Крыльчатка

Угол	ASTM 316L	Proacid 254	Легированный белый чугун
двухлопастной крыльчатка			
5°	•		
9°	•		
13°	•		
Трёхлопастная крыльчатка			
5°	•	•	•
7°	•	•	•
9°	•	•	•
10°	•	•	
11°			•
13°	•	•	•
15°	•	•	•
16°	•	•	
17°			•

Легированный белый чугун (в высшей степени износостойкий сплав)

Уплотнительное кольцо

Вариант	Материал
1	нитриловый каучук
2	Фторированная резина

Механические торцевые уплотнения

Вариант	Внутреннее уплотнение	Внешнее уплотнение
1	Оксид алюминия/ Коррозионностойкий цементированный карбид	Карбид кремния/Карбид кремния
2	Оксид алюминия/Графит	Оксид алюминия/ Коррозионностойкий цементированный карбид
3	Оксид алюминия/ Коррозионностойкий цементированный карбид	Коррозионностойкий цементированный карбид/ Коррозионностойкий цементированный карбид

Отделка поверхности

Детали из нержавеющей стали обжигаются до приобретения матового серого цвета.

Вес

См. размерный чертёж.

Таблица данных миксера

Материал крыльчатки - ASTM 316 L и Proacid 254

Код крыльчатки	$F_{ос.нагр.}$, Н	$P_{вход.}$, кВт	$F_{ос.нагр.}$, Н	$P_{вход.}$, кВт
	С инжекционным кольцом (J)		Без инжекционного кольца (F)	
083705SX	250	1,20	290	1,35
083707SX	330	1,35	390	1,65
083709SX	430	1,55	490	1,95
083710SX	480	1,70	530	2,10
083711SX	540	1,85	580	2,30
083713SX	640	2,15	670	2,90
083715SX	760	2,60		
083716SX	790	2,85		

Материал крыльчатки - легированный белый чугун (высокохромистый)

Код крыльчатки	$F_{ос.нагр.}$, Н	$P_{вход.}$, кВт	$F_{ос.нагр.}$, Н	$P_{вход.}$, кВт
	С инжекционным кольцом (J)		Без инжекционного кольца (F)	
083705HX	200	1,10	220	1,15
083707HX	260	1,25	290	1,35
083709HX	330	1,45	360	1,55
083711HX	410	1,65	440	1,80
083713HX	500	1,95	520	2,20
083715HX	590	2,30	610	2,65
083717HX	670	2,65		

Пояснение к 8-значному коду крыльчатки:

1-й и 2-й знак - Кол-во полюсов двигателя (16=16-полюсный)

3-й и 4-й знак -Диаметр крыльчатки (77=766 мм)

5-й и 6-й знак -Угол расположения лопастей крыльчатки

7-й знак -Материал крыльчатки (S=ASTM 304, ASTM 316 L, Proacid 254, H=высокохромистый)

8-й знак -Гидравлическое окончание (J=с инжекционным кольцом, F=без инжекционного кольца)

Характеристики двигателя

Номинальная выходная мощность, кВт	Номинальный ток, А	Пусковой ток, А	Коэффициент мощности, cos φ	Возможно взрывозащищённое исполнение
400 В, 50 Гц, 3 ~, 705 об./мин.				
2,5	6,9	22	0,70	•

Дополнительные возможности

4640.490	Взрывозащищённое исполнение
Исполнение для горячей жидкости по запросу	
Датчик утечки в корпусе статора	FLS
Промывка уплотнения	
Защита уплотнения	
Врезные кольца	
Защитный покров кабеля	
Двухлопастная крыльчатка	

Принадлежности

Стойка и одиночная опорная система, подъёмное приспособление и другое механическое оборудование.

Электрооборудование, такое как пускатели, сигнальные устройства.

Дополнительную информацию Вы найдёте в отдельных проспектах на int.flygt.com.

Размерный чертёж

Все чертежи имеются в виде документов Acrobat (.pdf) и чертежей AutoCad (.dwg). Загрузите чертежи с int.flygt.com или обратитесь за дополнительной информацией к Вашему представителю компании "ITT Flygt".

Все размеры приведены в мм.

С инжекционным кольцом

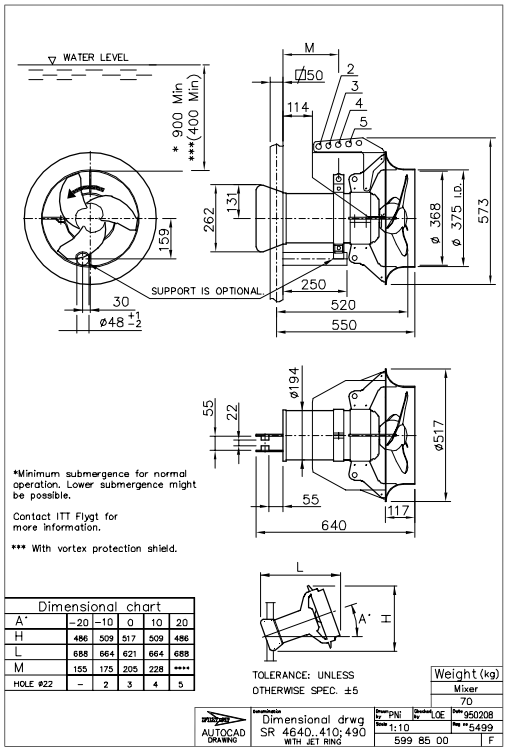

Dimensional chart					
A'	−20	−10	0	10	20
H	486	509	517	509	486
L	688	664	621	664	688
M	155	175	205	228	****
HOLE ⌀22	–	2	3	4	5

Без инжекционного кольца

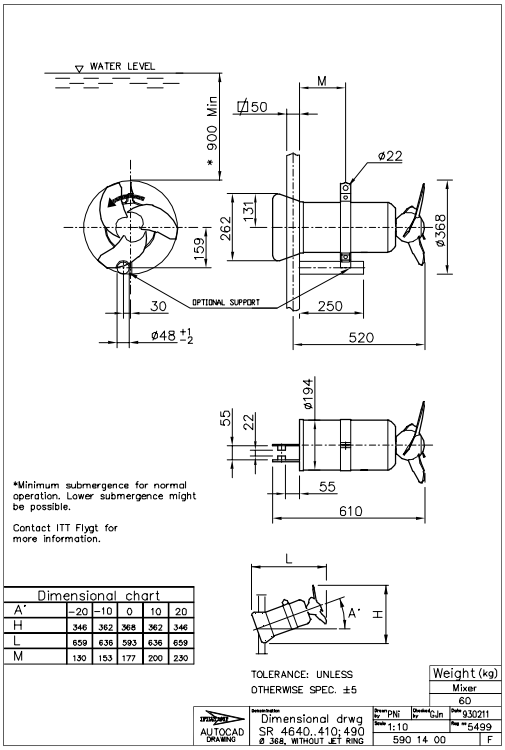

Dimensional chart					
A'	−20	−10	0	10	20
H	346	362	368	362	346
L	659	636	593	636	659
M	130	153	177	200	230

С фланцевым креплением

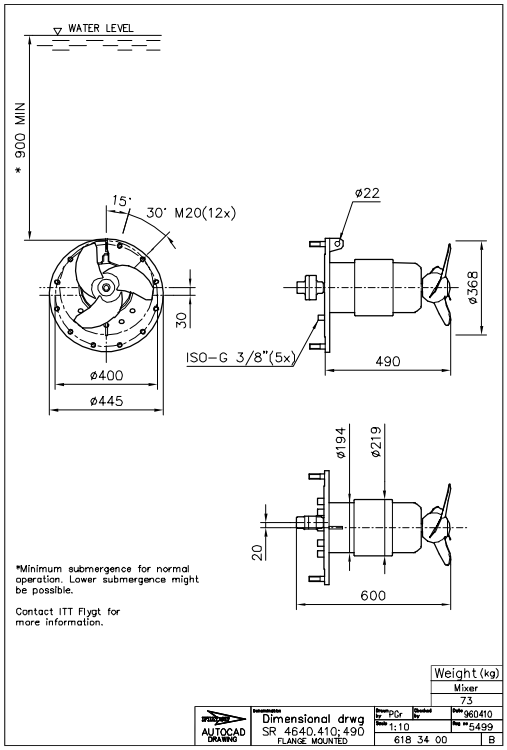

S 4650

Изделие

Смеситель с прямой передачей и двух- или трёхлопастной крыльчаткой, предназначенный для смешивания жидкостей и шлама, содержащих волокна и твёрдые частицы. Смеситель рассчитан на работу с полным погружением в жидкость.

Обозначение

Код изделия	4650.410
Установочная опорная система	Фланцевое крепление

Параметры процесса

Температура жидкости	макс. +20 °C
Глубина погружения	макс. 20 м
Водородный показатель смешиваемой жидкости	pH 1 - 12
Вязкость жидкости	макс. 5000 сп

Параметры электродвигателя

Частота	50 Гц
Класс изоляции	H (+180 °C)
Изменение напряжения	
- в непрерывном режиме	макс. ± 5%
- в повторно-кратковременном режиме	макс. ± 10%
Неуравновешенность напряжений между фазами	макс. 2%
Кол-во запусков в час	макс. 15

Кабель

Прямой пуск от сети

SUBCAB®	4G2,5+2x1,5 мм^2
	4G4+2x1,5 мм^2
	4G6+2x1,5 мм^2

Контрольно-измерительные приборы

Термоконтакты с температурой размыкания	125 °C

Материал

Корпус статора	нержавеющая сталь
Вал	нержавеющая сталь
Масляный картер	листовой прессованный материал на основе винилового эфира

Деталь	ASTM 304	ASTM 316L	Proacid 254
Инжекционное кольцо	•	•	•
Установочная плита	•	•	•
Подъёмное устройство		•	•

ASTM 304: нержавеющая сталь общего назначения

ASTM 316 L: высокосортная нержавеющая сталь

Proacid 254 высококачественная аустенитная нержавеющая сталь

Крыльчатка

Угол	ASTM 316L	Proacid 254	Легированный белый чугун
двухлопастной крыльчатка			
5°	•		
9°	•		
Трёхлопастная крыльчатка			
3°	•	•	
5°	•	•	•
7°	•	•	•
9°	•	•	•
11°	•	•	
13°			•

Легированный белый чугун (в высшей степени износостойкий сплав)

Уплотнительное кольцо

Вариант	Материал
1	- нитриловый каучук
2	Фторированная резина

Механические торцевые уплотнения

Вариант	Внутреннее уплотнение	Внешнее уплотнение
1	Коррозионностойкий цементированный карбид/ Коррозионностойкий цементированный карбид	Коррозионностойкий цементированный карбид/ Коррозионностойкий цементированный карбид
2	Коррозионностойкий цементированный карбид/ Коррозионностойкий цементированный карбид	Карбид кремния/Карбид кремния
3	Графит/ Коррозионностойкий цементированный карбид	Коррозионностойкий цементированный карбид/ Коррозионностойкий цементированный карбид

Отделка поверхности

Детали из нержавеющей стали обжигаются до приобретения матового серого цвета.

Вес

См. размерный чертёж.

Таблица данных миксера

Материал крыльчатки - ASTM 316 L и Proacid 254

Код крыльчатки	$F_{ос.нагр.}$, Н	$P_{вход.}$, кВт	$F_{ос.нагр.}$, Н	$P_{вход.}$, кВт
	С инжекционным кольцом (J)		Без инжекционного кольца (F)	
125803SX	860	3,6	1040	4,4
125805SX	1100	4,1	1290	5,4
125807SX	1350	4,8	1530	6,5
125809SX	1620	5,6		
125811SX	1890	6,5		

Материал крыльчатки - легированный белый чугун (высокохромистый)

Код крыльчатки	$F_{ос.нагр.}$, Н	$P_{вход.}$, кВт	$F_{ос.нагр.}$, Н	$P_{вход.}$, кВт
	С инжекционным кольцом (J)		Без инжекционного кольца (F)	
125805HX	560	3,00	650	3,20
125807HX	790	3,40	890	3,75
125809HX	1010	3,95	1120	4,45
125811HX	1240	4,65	1340	5,30
125813HX	1450	5,55	1540	6,20

Пояснение к 8-значному коду крыльчатки:

1-й и 2-й знак - Кол-во полюсов двигателя (16=16-полюсный)

3-й и 4-й знак -Диаметр крыльчатки (77=766 мм)

5-й и 6-й знак -Угол расположения лопастей крыльчатки

7-й знак -Материал крыльчатки (S=ASTM 304, ASTM 316 L, Proacid 254, H=высокохромистый)

8-й знак -Гидравлическое окончание (J=с инжекционным кольцом, F=без инжекционного кольца)

Характеристики двигателя

Номинальная выходная мощность, кВт	Номинальный ток, А	Пусковой ток, А	Коэффициент мощности, cos φ	Возможно взрывозащищённое исполнение
400 В, 50 Гц, 3 ~, 480 об./мин.				
5,5	17	48	0,65	•

Дополнительные возможности

4650.490	Взрывозащищённое исполнение
Исполнение для горячей жидкости по запросу	
Датчик утечки в корпусе статора	FLS
Датчик утечки в масляной рубашке	CLS
Промывка уплотнения	
Защита уплотнения	
Врезные кольца	
Защитный покров кабеля	
Двухлопастная крыльчатка	

Принадлежности

Стойка и одиночная опорная система, подъёмное приспособление и другое механическое оборудование.

Электрооборудование, такое как пускатели, сигнальные устройства.

Дополнительную информацию Вы найдёте в отдельных проспектах на int.flygt.com.

Размерный чертёж

Все чертежи имеются в виде документов Acrobat (.pdf) и чертежей AutoCad (.dwg). Загрузите чертежи с int.flygt.com или обратитесь за дополнительной информацией к Вашему представителю компании "ITT Flygt".

Все размеры приведены в мм.

С инжекционным кольцом

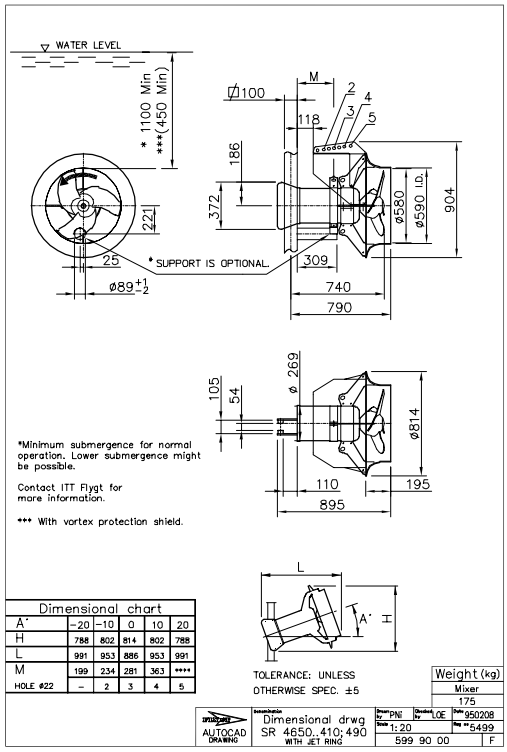

Без инжекционного кольца

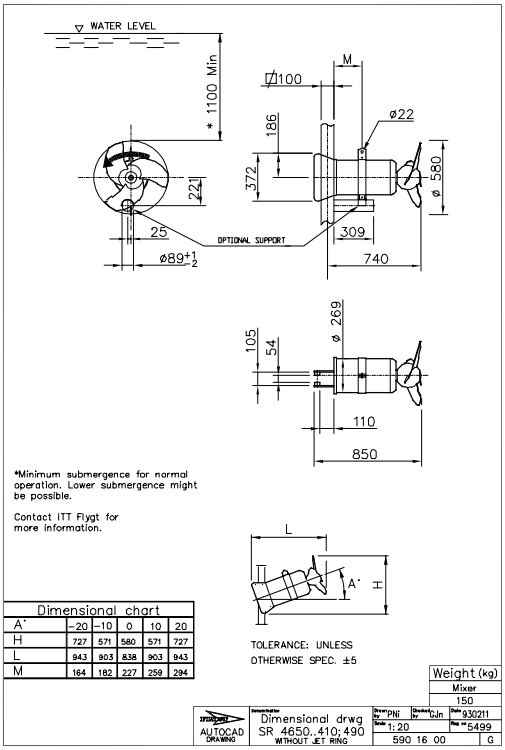

С фланцевым креплением

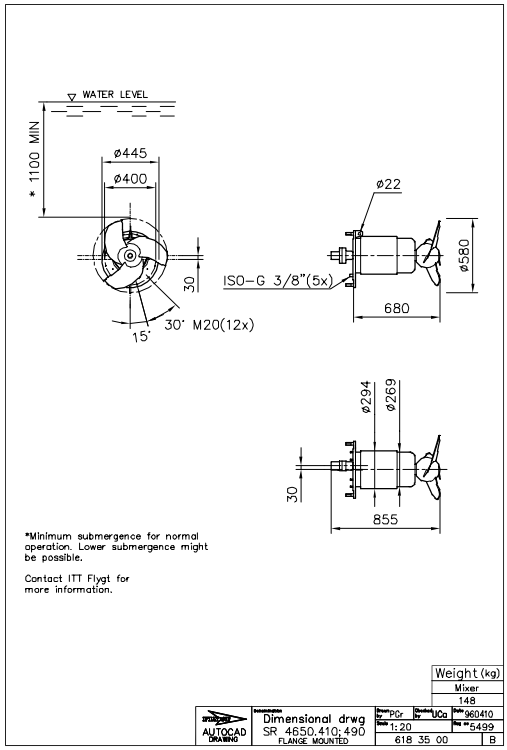

S 4660

Изделие

Смеситель с прямой передачей и двух- или трёхлопастной крыльчаткой, предназначенный для смешивания жидкостей и шлама, содержащих волокна и твёрдые частицы. Смеситель рассчитан на работу с полным погружением в жидкость.

Обозначение

Код изделия	4660.410
Установочная опорная система	Фланцевое крепление

Параметры процесса

Температура жидкости	макс. +40 °C
Глубина погружения	макс. 20 м
Водородный показатель смешиваемой жидкости	pH 1 - 12
Вязкость жидкости	макс. 5000 сп

Параметры электродвигателя

Частота	50 Гц
Класс изоляции	H (+180 °C)
Изменение напряжения	
- в непрерывном режиме	макс. ± 5%
- в повторно-кратковременном режиме	макс. ± 10%
Неуравновешенность напряжений между фазами	макс. 2%
Кол-во запусков в час	макс. 15

Кабель

Прямой пуск от сети

SUBCAB®	4G2,5+2x1,5 мм^2
	4G4+2x1,5 мм^2
	4G6+2x1,5 мм^2
	4G10+2x1,5 мм^2

Контрольно-измерительные приборы

Термоконтакты с температурой размыкания	125 °C

Материал

Корпус статора	нержавеющая сталь
Вал	нержавеющая сталь
Масляный картер	листовой прессованный материал на основе винилового эфира

Деталь	ASTM 304	ASTM 316L	Proacid 254
Инжекционное кольцо	•	•	•
Установочная плита	•	•	•
Подъёмное устройство		•	•

ASTM 304: нержавеющая сталь общего назначения

ASTM 316 L: высококортная нержавеющая сталь

Proacid 254 высококачественная аустенитная нержавеющая сталь

Крыльчатка

Угол	ASTM 316L	Proacid 254	Легированный белый чугун
двухлопастной крыльчатка			
3°	•		
5°	•		
9°	•		
13°	•		
Трёхлопастная крыльчатка			
3°	•	•	
5°	•	•	•
7°	•	•	•
9°	•	•	•
11°	•	•	•
13°	•	•	•
15°	•	•	•
17°	•	•	•
19°			•

Легированный белый чугун (в высшей степени износостойкий сплав)

Уплотнительное кольцо

Вариант	Материал
1	нитриловый каучук
2	Фторированная резина

Механические торцевые уплотнения

Вариант	Внутреннее уплотнение	Внешнее уплотнение
1	Коррозионностойкий цементированный карбид/ Коррозионностойкий цементированный карбид	Коррозионностойкий цементированный карбид/ Коррозионностойкий цементированный карбид
2	Коррозионностойкий цементированный карбид/ Коррозионностойкий цементированный карбид	Карбид кремния/Карбид кремния
3	Графит/ Коррозионностойкий цементированный карбид	Коррозионностойкий цементированный карбид/ Коррозионностойкий цементированный карбид

Отделка поверхности

Детали из нержавеющей стали обжигаются до приобретения матового серого цвета.

Вес

См. размерный чертёж.

Таблица данных миксера

Материал крыльчатки - ASTM 316 L и Proacid 254

Код крыльчатки	$F_{ос.нагр.}$, Н	$P_{вход.}$, кВт	$F_{ос.нагр.}$, Н	$P_{вход.}$, кВт
	С инжекционным кольцом (J)		Без инжекционного кольца (F)	
125803SX	860	3,7	1050	4,8
125805SX	1110	4,3	1300	5,6
125807SX	1370	5,1	1560	6,7
125809SX	1640	5,9	1820	8,0
125811SX	1920	7,0	2060	9,5
125813SX	2230	8,0	2290	11,3
125815SX	2580	9,4		
125817SX	2870	10,8		

Материал крыльчатки - легированный белый чугун (высокохромистый)

Код крыльчатки	$F_{ос.нагр.}$, Н	$P_{вход.}$, кВт	$F_{ос.нагр.}$, Н	$P_{вход.}$, кВт
	С инжекционным кольцом (J)		Без инжекционного кольца (F)	
125805HX	570	3,25	650	3,50
125807HX	800	3,75	910	4,15
125809HX	1030	4,30	1140	4,85
125811HX	1260	4,95	1360	5,60
125813HX	1480	5,65	1560	6,45
125815HX	1700	6,40	1750	7,35
125817HX	1890	7,45	1920	8,45
125819HX	2060	8,50	2090	9,55

Пояснение к 8-значному коду крыльчатки:

1-й и 2-й знак - Кол-во полюсов двигателя (16=16-полюсный)

3-й и 4-й знак -Диаметр крыльчатки (77=766 мм)

5-й и 6-й знак -Угол расположения лопастей крыльчатки

7-й знак -Материал крыльчатки (S=ASTM 304, ASTM 316 L, Proacid 254, H=высокохромистый)

8-й знак -Гидравлическое окончание (J=с инжекционным кольцом, F=без инжекционного кольца)

Характеристики двигателя

Номинальная выходная мощность, кВт	Номинальный ток, А	Пусковой ток, А	Коэффициент мощности, cos φ	Возможно взрывозащищённое исполнение
400 В, 50 Гц, 3 ~, 475 об./мин.				
10,0	29	87	0,64	•

Дополнительные возможности

4660.490	Взрывозащищённое исполнение
Исполнение для горячей жидкости по запросу	
Датчик утечки в корпусе статора	FLS
Датчик утечки в масляной рубашке	CLS
Промывка уплотнения	
Защита уплотнения	
Врезные кольца	
Защитный покров кабеля	
Двухлопастная крыльчатка	

Принадлежности

Стойка и одиночная опорная система, подъёмное приспособление и другое механическое оборудование.

Электрооборудование, такое как пускатели, сигнальные устройства.

Дополнительную информацию Вы найдёте в отдельных проспектах на int.flygt.com.

Размерный чертёж

Все чертежи имеются в виде документов Acrobat (.pdf) и чертежей AutoCad (.dwg). Загрузите чертежи с int.flygt.com или обратитесь за дополнительной информацией к Вашему представителю компании "ITT Flygt".

Все размеры приведены в мм.

С инжекционным кольцом

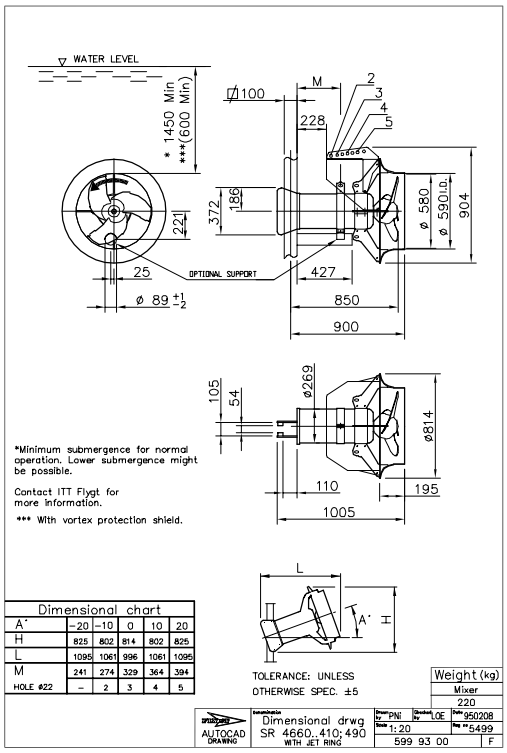

Dimensional chart					
A°	-20	-10	0	10	20
H	825	802	814	802	825
L	1095	1061	996	1061	1095
M	241	274	329	364	394
HOLE ø22	–	2	3	4	5

Без инжекционного кольца

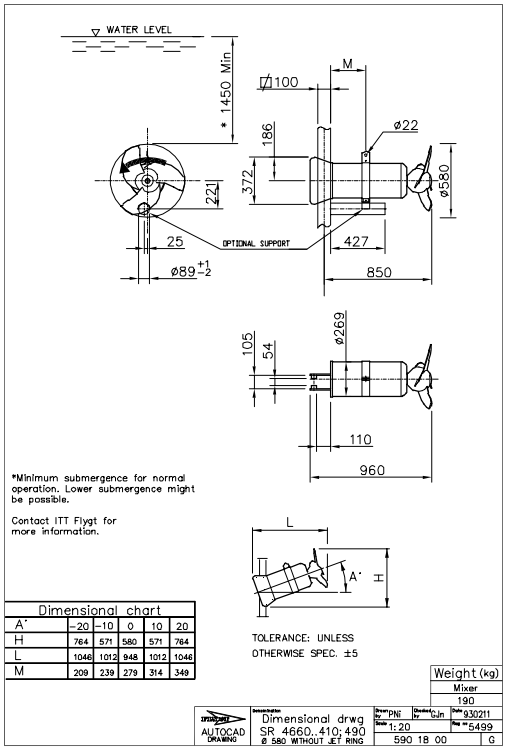

Dimensional chart					
A°	-20	-10	0	10	20
H	764	571	580	571	764
L	1046	1012	948	1012	1046
M	209	239	279	314	349

С фланцевым креплением

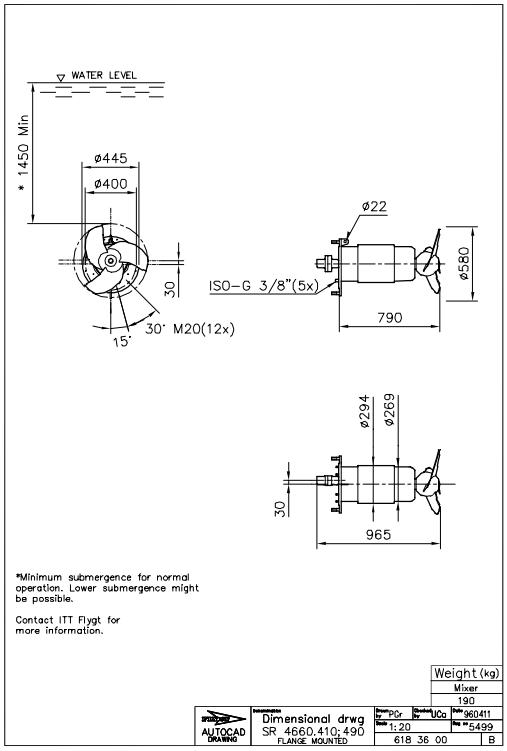

S 4670

Изделие

Смеситель с прямой передачей и трёхлопастной крыльчаткой, предназначенный для смешивания жидкостей и шлама, содержащих волокна и твёрдые частицы. Смеситель рассчитан на работу с полным погружением в жидкость.

Обозначение

Код изделия	4670.410
Установочная опорная система	Фланцевое крепление

Параметры процесса

Температура жидкости	макс. +40 °C
Глубина погружения	макс. 20 м
Водородный показатель смешиваемой жидкости	pH 1 - 12
Вязкость жидкости	макс. 5000 сп

Параметры электродвигателя

Частота	50 Гц
Класс изоляции	H (+180 °C)
Изменение напряжения	
- в непрерывном режиме	макс. ± 5%
- в повторно-кратковременном режиме	макс. ± 10%
Неуравновешенность напряжений между фазами	макс. 2%
Кол-во запусков в час	макс. 15

Кабель

Прямой пуск от сети

SUBCAB®	4G4+2x1,5 мм^2
	4G6+2x1,5 мм^2
	4G10+2x1,5 мм^2
	4G16+2x1,5 мм^2

Контрольно-измерительные приборы

Термоконтакты с температурой размыкания	125 °C

Материал

Корпус статора	нержавеющая сталь
Вал	нержавеющая сталь
Масляный картер	листовой прессованный материал на основе винилового эфира

Деталь	ASTM 304	ASTM 316L	Proacid 254
Инжекционное кольцо	•	•	•
Установочная плита	•	•	•
Подъёмное устройство		•	•

ASTM 304: нержавеющая сталь общего назначения

ASTM 316 L: высокосортная нержавеющая сталь

Proacid 254 высококачественная аустенитная нержавеющая сталь

Крыльчатка

Угол	ASTM 316L	Proacid 254	Легированный белый чугун
Трёхлопастная крыльчатка			
5°	•	•	
7°	•	•	
9°	•	•	•
11°	•	•	•
13°	•	•	•
14°	•	•	
15°		•	•
17°			•
19°			•

Легированный белый чугун (в высшей степени износостойкий сплав)

Уплотнительное кольцо

Вариант	Материал
1	- нитриловый каучук
2	Фторированная резина

Механические торцевые уплотнения

Вариант	Внутреннее уплотнение	Внешнее уплотнение
1	Коррозионностойкий цементированный карбид/ Коррозионностойкий цементированный карбид	Коррозионностойкий цементированный карбид/ Коррозионностойкий цементированный карбид
2	Коррозионностойкий цементированный карбид/ Коррозионностойкий цементированный карбид	Карбид кремния/Карбид кремния
	Графит/ Коррозионностойкий цементированный карбид	Коррозионностойкий цементированный карбид/ Коррозионностойкий цементированный карбид

Отделка поверхности

Детали из нержавеющей стали обжигаются до приобретения матового серого цвета.

Вес

См. размерный чертёж.

Таблица данных миксера

Материал крыльчатки - ASTM 316 L и Proacid 254

Код крыльчатки	$F_{ос.нагр.}$, Н	$P_{вход.}$, кВт	$F_{ос.нагр.}$, Н	$P_{вход.}$, кВт
	С инжекционным кольцом (J)		Без инжекционного кольца (F)	
167705SX	1430	7,15	1660	8,45
167707SX	1880	8,10	2140	9,75
167709SX	2440	9,70	2610	11,90
167711SX	2970	11,40	3070	14,20
167713SX	3460	13,20		
167714SX	3770	14,30		

Материал крыльчатки - легированный белый чугун (высокохромистый)

Код крыльчатки	$F_{ос.нагр.}$, Н	$P_{вход.}$, кВт	$F_{ос.нагр.}$, Н	$P_{вход.}$, кВт
	С инжекционным кольцом		Без инжекционного кольца	
167709HX	1650	6,50	1830	7,50
167711HX	2010	7,50	2180	8,50
167713HX	2360	8,55	2520	9,85
167715HX	2720	10,05	2870	11,50
167717HX	3140	11,85	3230	13,50
167719HX	3440	13,70		

Пояснение к 8-значному коду крыльчатки:

1-й и 2-й знак - Кол-во полюсов двигателя (16=16-полюсный)

3-й и 4-й знак -Диаметр крыльчатки (77=766 мм)

5-й и 6-й знак -Угол расположения лопастей крыльчатки

7-й знак -Материал крыльчатки (S=ASTM 304, ASTM 316 L, Proacid 254, H=высокохромистый)

8-й знак -Гидравлическое окончание (J=с инжекционным кольцом, F=без инжекционного кольца)

Характеристики двигателя

Номинальная выходная мощность, кВт	Номинальный ток, А	Пусковой ток, А	Коэффициент мощности, cos φ	Возможно взрывозащищённое исполнение
400 В, 50 Гц, 3 ~, 365 об./мин.				
13,0	44	117	0,55	•

Дополнительные возможности

4670.490	Взрывозащищённое исполнение
Исполнение для горячей жидкости по запросу	
Датчик утечки в корпусе статора	FLS
Датчик утечки в масляной рубашке	CLS
Промывка уплотнения	
Защита уплотнения	
Врезные кольца	
Защитный покров кабеля	

Принадлежности

Стойка и одиночная опорная система, подъёмное приспособление и другое механическое оборудование.

Электрооборудование, такое как пускатели, сигнальные устройства.

Дополнительную информацию Вы найдёте в отдельных проспектах на int.flygt.com.

Размерный чертёж

Все чертежи имеются в виде документов Acrobat (.pdf) и чертежей в формате AutoCad (.dwg). Вы можете загрузить чертежи с сайта int.flygt.com или обратиться за дополнительной информацией к Вашему представителю компании ITT Flygt.

Все размеры приведены в мм.

С инжекционным кольцом

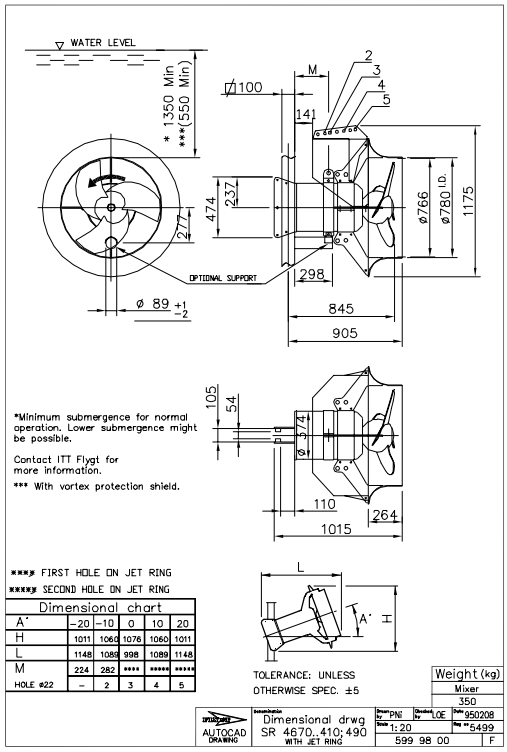

Dimensional chart					
A°	-20	-10	0	10	20
H	1011	1060	1076	1060	1011
L	1148	1089	998	1089	1148
M	224	282	****	*****	*****
HOLE ø22	–	2	3	4	5

Без инжекционного кольца

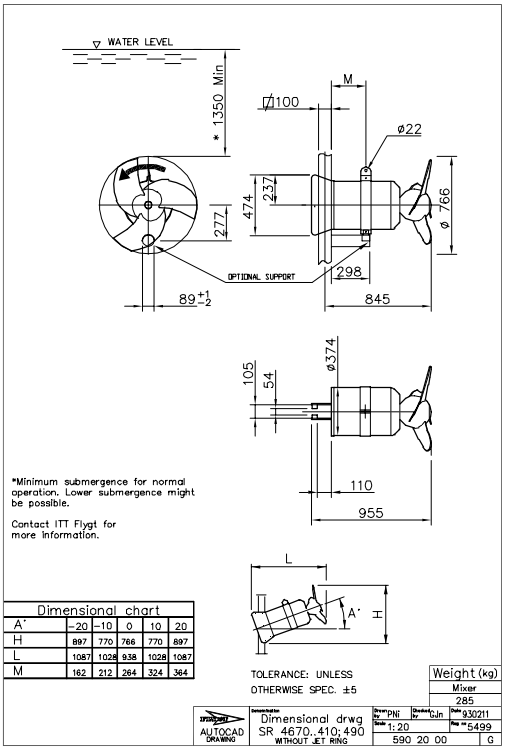

Dimensional chart					
A°	-20	-10	0	10	20
H	897	770	766	770	897
L	1087	1028	938	1028	1087
M	162	212	264	324	364

С фланцевым креплением

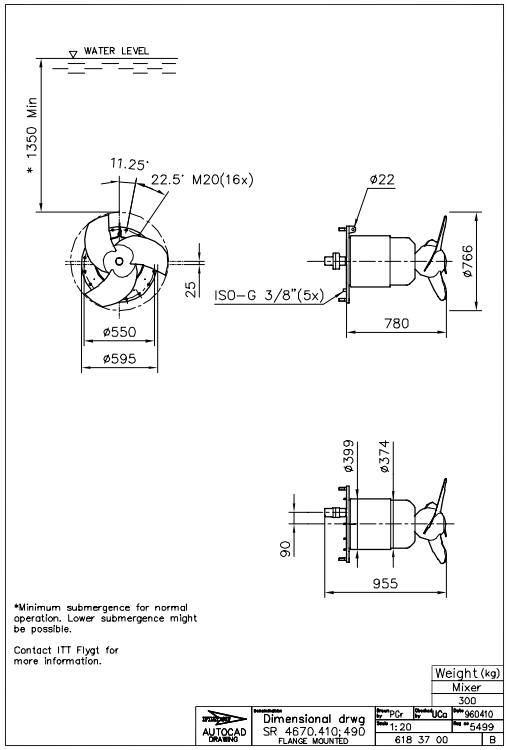

S 4680

Изделие

Смеситель с прямой передачей и трёхлопастной крыльчаткой, предназначенный для смешивания жидкостей и шлама, содержащих волокна и твёрдые частицы. Смеситель рассчитан на работу с полным погружением в жидкость.

Обозначение

Код изделия	4680.410
Установочная опорная система	Фланцевое крепление

Параметры процесса

Температура жидкости	макс. +40 °C
Глубина погружения	макс. 20 м
Водородный показатель смешиваемой жидкости	pH 1 - 12
Вязкость жидкости	макс. 5000 сп

Параметры электродвигателя

Частота	50 Гц
Класс изоляции	H (+180 °C)
Изменение напряжения	
- в непрерывном режиме	макс. ± 5%
- в повторно-кратковременном режиме	макс. ± 10%
Неуравновешенность напряжений между фазами	макс. 2%
Кол-во запусков в час	макс. 15

Кабель

Прямой пуск от сети

SUBCAB®	4G10+2x1,5 мм^2
	4G16+2x1,5 мм^2
	4G25+2x1,5 мм^2

Контрольно-измерительные приборы

Термоконтакты с температурой размыкания	125 °C

Материал

Корпус статора	нержавеющая сталь
Вал	нержавеющая сталь
Масляный картер	листовой прессованный материал на основе винилового эфира

Деталь	ASTM 304	ASTM 316L	Proacid 254
Инжекционное кольцо	•	•	•
Установочная плита	•	•	•
Подъёмное устройство		•	•

ASTM 304: нержавеющая сталь общего назначения

ASTM 316 L: высокосортная нержавеющая сталь

Proacid 254 высококачественная аустенитная нержавеющая сталь

Крыльчатка

Угол	ASTM 316L	Proacid 254	Легированный белый чугун
Трёхлопастная крыльчатка			
5°	•	•	
7°	•	•	
9°	•	•	•
11°	•	•	•
13°	•	•	•
14°	•	•	
15°	•	•	•
17°	•	•	•
18°	•	•	
19°	•	•	•
21°	•	•	
22°	•	•	

Легированный белый чугун (в высшей степени износостойкий сплав)

Уплотнительное кольцо

Вариант	Материал
1	нитриловый каучук
2	Фторированная резина

Механические торцевые уплотнения

Вариант	Внутреннее уплотнение	Внешнее уплотнение
1	Коррозионностойкий цементированный карбид/ Коррозионностойкий цементированный карбид	Коррозионностойкий цементированный карбид/ Коррозионностойкий цементированный карбид
2	Коррозионностойкий цементированный карбид/ Коррозионностойкий цементированный карбид	Карбид кремния/Карбид кремния
3	Графит/ Коррозионностойкий цементированный карбид	Коррозионностойкий цементированный карбид/ Коррозионностойкий цементированный карбид

Отделка поверхности

Детали из нержавеющей стали обжигаются до приобретения матового серого цвета.

Вес

См. размерный чертёж.

Таблица данных миксера

Материал крыльчатки - ASTM 316 L и Proacid 254

Код крыльчатки	$F_{ос.нагр.}$, Н	$P_{вход.}$, кВт	$F_{ос.нагр.}$, Н	$P_{вход.}$, кВт
	С инжекционным кольцом (J)		Без инжекционного кольца (F)	
167705SX	1400	7,85	1670	9,15
167707SX	1880	8,80	2190	10,75
167709SX	2370	10,00	2700	12,75
167711SX	2870	11,50	3180	14,90
167713SX	3380	13,25	3650	17,35
167714SX	3660	14,20	3910	18,85
167715SX	3950	15,20	4180	20,40
167717SX	4580	17,10	4570	23,70
167718SX	4910	18,65	4800	26,15
167719SX	5270	20,05		
167721SX	6020	23,70		
167722SX	6440	25,95		

Материал крыльчатки - легированный белый

Код крыльчатки	$F_{ос.нагр.}$, Н	$P_{вход.}$, кВт	$F_{ос.нагр.}$, Н	$P_{вход.}$, кВт
	С инжекционным кольцом (J)		Без инжекционного кольца (F)	
167709HX	1670	7,50	1850	8,45
167711HX	2030	8,55	2220	9,60
167713HX	2400	9,75	2560	11,10
167715HX	2770	11,35	2940	12,70
167717HX	3260	13,00	3370	14,60
167719HX	3560	14,75	3660	16,55

чугун (высокохромистый)

Пояснение к 8-значному коду крыльчатки:

1-й и 2-й знак - Кол-во полюсов двигателя (16=16-полюсный)

3-й и 4-й знак -Диаметр крыльчатки (77=766 мм)

5-й и 6-й знак -Угол расположения лопастей крыльчатки

7-й знак -Материал крыльчатки (S=ASTM 304, ASTM 316 L, Proacid 254, H=высокохромистый)

8-й знак -Гидравлическое окончание (J=с инжекционным кольцом, F=без инжекционного кольца)

Характеристики двигателя

Номинальная выходная мощность, кВт	Номинальный ток, А	Пусковой ток, А	Коэффициент мощности, cos φ	Возможно взрывозащищённое исполнение
400 В, 50 Гц, 3 ~, 365 об./мин.				
25,0	80	225	0,56	•

Дополнительные возможности

4680.490	Взрывозащищённое исполнение
Исполнение для горячей жидкости по запросу	
Датчик утечки в корпусе статора	FLS
Датчик утечки в масляной рубашке	CLS
Промывка уплотнения	
Защита уплотнения	
Врезные кольца	
Защитный покров кабеля	

Принадлежности

Стойка и одиночная опорная система, подъёмное приспособление и другое механическое оборудование.

Электрооборудование, такое как пускатели, сигнальные устройства.

Дополнительную информацию Вы найдёте в отдельных проспектах на int.flygt.com.

Размерный чертёж

Все чертежи имеются в виде документов Acrobat (.pdf) и чертежей AutoCad (.dwg). Загрузите чертежи с int.flygt.com или обратитесь за дополнительной информацией к Вашему представителю компании "ITT Flygt".

Все размеры приведены в мм.

С инжекционным кольцом

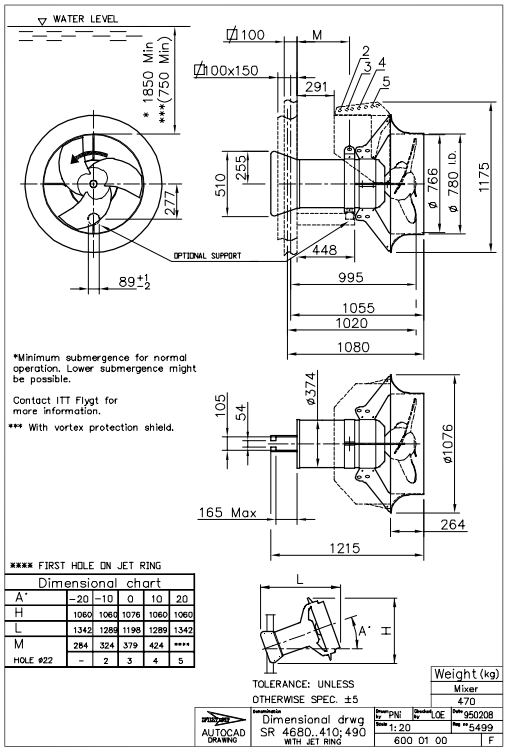

Dimensional chart					
A'	-20	-10	0	10	20
H	1060	1060	1076	1060	1060
L	1342	1289	1198	1289	1342
M	284	324	379	424	****
HOLE #22	-	2	3	4	5

Без инжекционного кольца

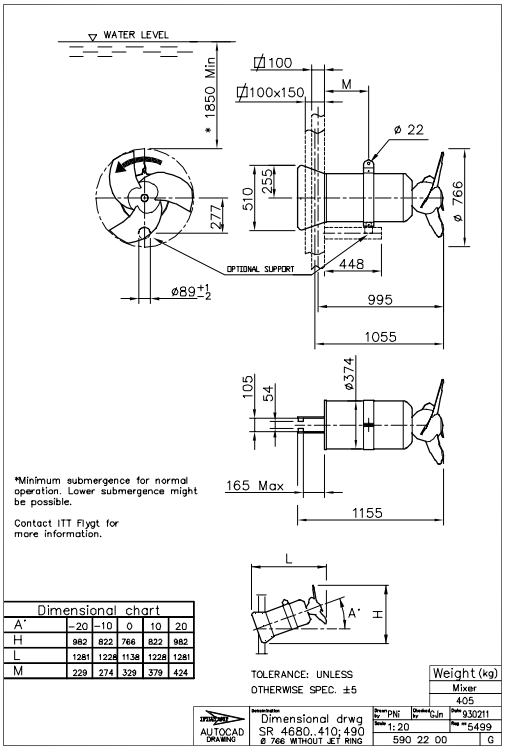

Dimensional chart					
A'	-20	-10	0	10	20
H	982	822	766	822	982
L	1281	1228	1138	1228	1281
M	229	274	329	379	424

С фланцевым креплением

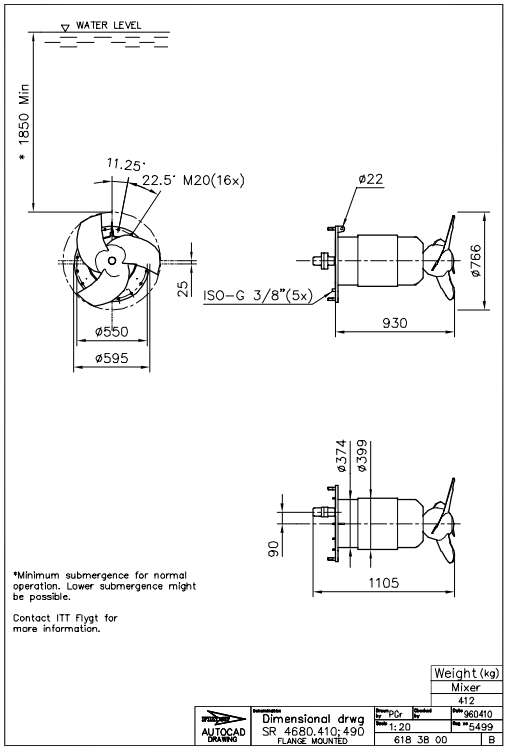

FLYGT

int.flygt.com

S4000.50Hz.05.01.RU.RU.07.04 © ITT Flygt AB 895049